carry 'n' hold

STATIONÄRE TRÄGERSYSTEME

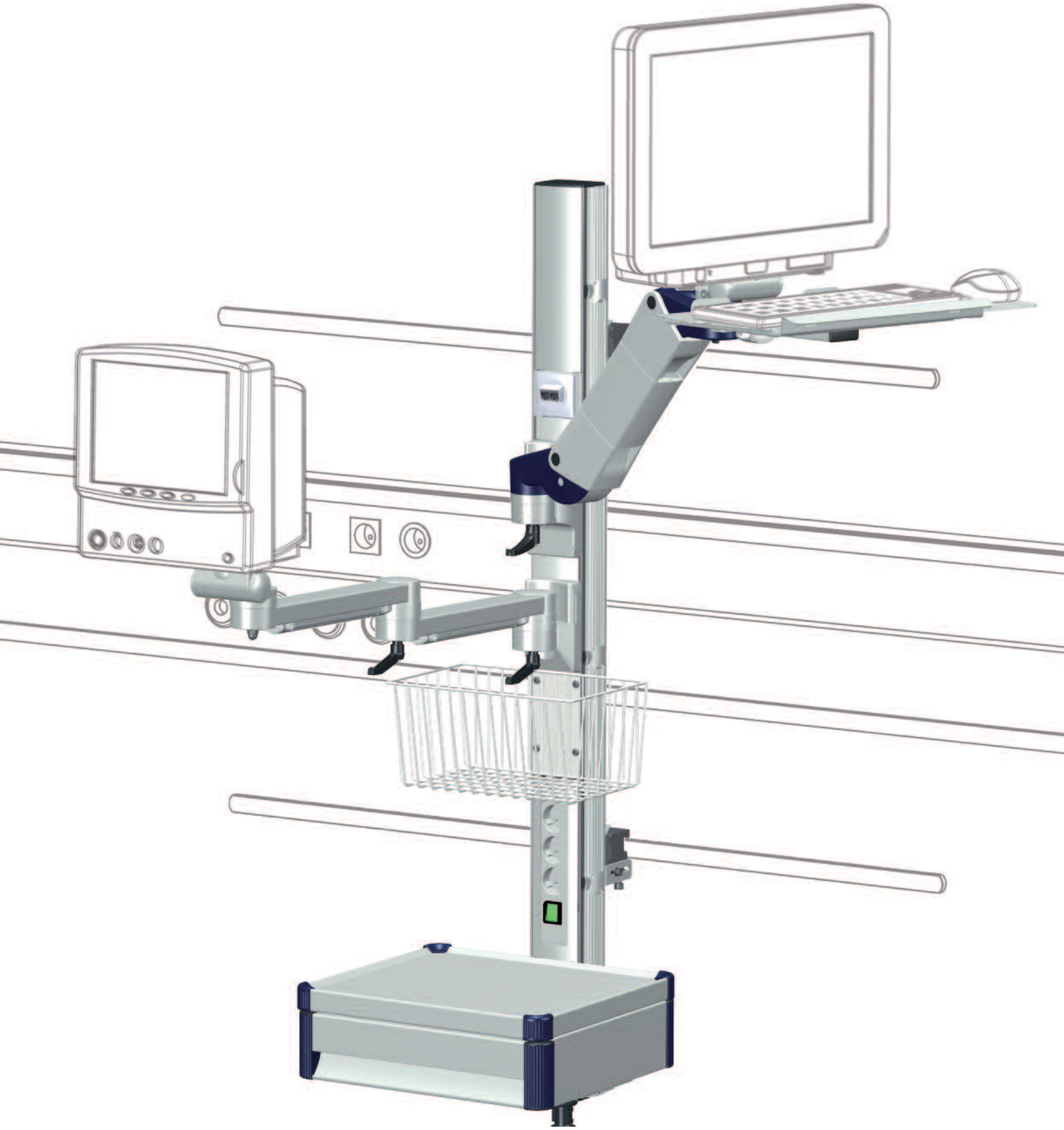

DIE ITD GMBH – WEGWEISEND UND ZUKUNFTSORIENTIERT

Willkommen

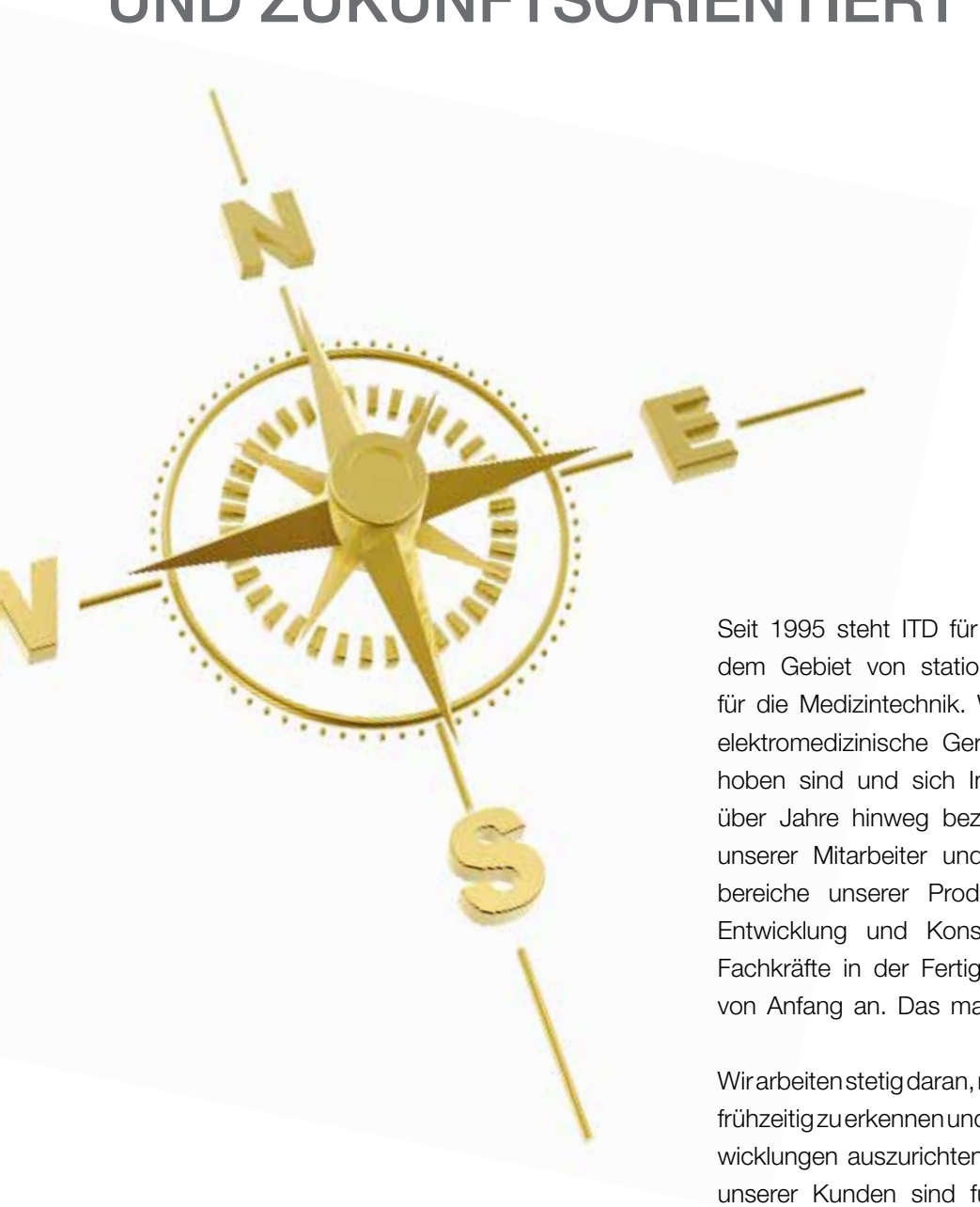

Seit 1995 steht ITD für Innovation, Technik und Design auf dem Gebiet von stationären und mobilen Trägersystemen für die Medizintechnik. Wir sorgen dafür, dass hochwertige, elektromedizinische Geräte optimal im Geräteträger aufgehoben sind und sich Investitionen in hochkarätige Technik über Jahre hinweg bezahlt machen. Dank der Kompetenz unserer Mitarbeiter und deren Kenntnis über die Einsatzbereiche unserer Produkte, einer anwendungsorientierten Entwicklung und Konstruktion und der hochqualifizierten Fachkräfte in der Fertigung entsteht bei ITD dabei Qualität von Anfang an. Das macht uns zum Marktführer in Europa.

Wir arbeiten stetig daran, neueste Markt- und Umfeldanfordegen frühzeitig zu erkennen und das Produktportfolio nach diesen Entwicklungen auszurichten. Die Anforderungen undBedürfnisse unserer Kunden sind für uns die Grundlage bei der Entwicklung innovativer Produkte auf hohem Qualitätsniveau. Wie z. B. mit unserer aktuellen, zukunftsorientierten Lösung **flexion-port**, dem innovativen höhenverstellbaren Tragarmsystem für vielseitige und flexible Anwendungsmöglichkeiten und mit herausragenden technischen Eigenschaften.

Durch unsere Innovationskraft, unsere technische Kompetenz und unsere jahrelange Erfahrung in der Medizintechnik eröffnen wir somit unseren Kunden stetig neue Erfolgschancen. Der modulare Aufbau und die Kompatibilität aller Komponenten und Systeme sorgen zudem für höchst flexiblen Einsatz unserer Produkte. Dies ermöglicht eine stetige Anpassung an zukünftige Anforderungen und Entwicklungen.

GESUCHT? GEFUNDEN!
DAS INHALTSVERZEICHNIS

Produktmerkmale und -Anwendungen 4

Planung – Der Online-Produktkonfigurator 8

modul-port und **flexion-port** – Ihr Nutzen / Das System 10

Das ITD-Trägerprofil 18

Monitorhalterungen 20

Mit VESA 75 / 100 Adaption 20

Mit VESA Adaption 21

Tragarme, starr 22

Mit VESA 75 / 100 Adaption ..... 22 / 23

Mit Universaladapter 24

Mit Anbindung für Philips MP2 / X2 25

Mit Anbindung für Philips MP5-70, MX400-550, MX600-800 26

Schwenkarm, 1-fach / 2-fach 27

Mit VESA 75 / 100 Adaption 27–29

Mit VESA 75 / 100 Adaption und Tastaturhalterung 30

Mit Universaladapter 31

Mit Anbindung für Philips MP5-70, MX400-550, MX600-800 32

Höhenverstellbare Tragarme 33

Mit VESA 75 / 100 Adaption 33

Mit VESA 75 / 100 Adaption und Tastaturhalterung 34

Mit Universaladapter 35

Mit Anbindung für Philips MP5-70 36

Mit Anbindung für Philips MX400-550 / MX600-800 ..... 37 / 38

Höhenverstellbare Tragarme auf Schwenkarm 39

Mit VESA 75 / 100 Adaption auf Schwenkarm 39

Mit VESA 75 / 100 Adaption und Tastaturhalterung auf Schwenkarm 40

Mit Universaladapter 41

Mit Anbindung für Philips MP5-70 42

Mit Anbindung für Philips MX400-550 / MX600-800 ..... 43 / 44

ITD Profil, Tischadapter, Tischträger 45

ITD Profil („Economy“, „Profi“, „Wandprofil“) und Befestigungsset 45-47

Tischadapter mit VESA 75 / 100, Universaladapter, Philips-Quickmount..... 48 / 49

Tischträger 50

Betthalterungen 51

Tastaturhalterung 52–54

Laptophalterung 55

Ablageboden 56 / 57

Schubfachblock 58 / 59

Rechnerhalterung 59

Netzteilhalterung 60

Zubehör from 61

Normschiene 61

Ablagekorb 61

Halteklaue 62

Pumpenträger (1-fach / 2-fach)..... 63

Pfosten („Down-Post“) 64

Befestigungsset für Tragarme am Gerätewagen 64

Adapter für vertikale Normschiene 65

Griff für Dreh- / Schwenkeinheit mit VESA 75 / 100 (und Federkraftunterstützung) 65

Schutzhülle mit Verschluss-System für Kabel 66

Datendose / Steckdosenleisten / Potentialausgleich 66-68

Trägersysteme 69

Für Philips XDS 69

Mit mechanische Höhenverstellung 70

Mit elektrischer Höhenverstellung 71

Technische Daten – modul-port und flexion-port..... 72–81

Bestellnummernverzeichnis ..... 82 / 83

Stichwortverzeichnis.....84 / 85

UNSERE ERFAHRUNG – IHR ERFOLG

Zielsetzung der ITD ist es, zeitnah auf neueste Markt- und Umfeldanforderungen zu reagieren und somit unseren Kunden neue Erfolgschancen zu eröffnen. Daher setzen wir nicht nur unsere Erfahrung sondern auch unser „Handwerkszeug“ – Innovationskraft, technische Kompetenz und designerisches Verständnis – kontinuierlich in unseren Produkten um und kreieren damit neue Maßstäbe. Geprägt durch Merkmale wie Modularität, Ergonomie, Design, Qualität und ergänzt um Service und Customizing, entstehen somit Produktlösungen, die alle Anforderungen unserer anspruchsvollen Kunden erfüllen.

Modularität – clever und individuell

- Das Standard-Baukastensystem ermöglicht individuelle und preislich attraktive Konfigurationen.
- Die modular aufgebauten Geräteträger lassen sich jederzeit nachrüsten. Damit sind zeitnahe Reaktionen auf neue Marktanforderungen sowie Zukunftssicherheit garantiert.
- Die Variabilität der Geräteträger sowie ein umfangreiches, produktlinienübergreifendes Zubehörprogramm erfüllen alle Wünsche und Ansprüche.
- Eine einfache Planung kann mittels des Online-Produktkonfigurators erfolgen (siehe auch Seiten 8 und 9).

Ergonomie – anpassungsfähig und natürlich

- Angepasste Arbeitsflächen, weitreichende Aktionsradien und große Höhenanpassungen garantieren perfekte ergonomische Arbeitsbedingungen und eine natürliche Körperhaltung.
- Abgerundete Ecken und Sicherheitseinrichtungen (wie z. B. Feststellhebel) verhindern ein mögliches Verletzungsrisiko.
- Einfache Handhabung durch ergonomische Bedienhebel.

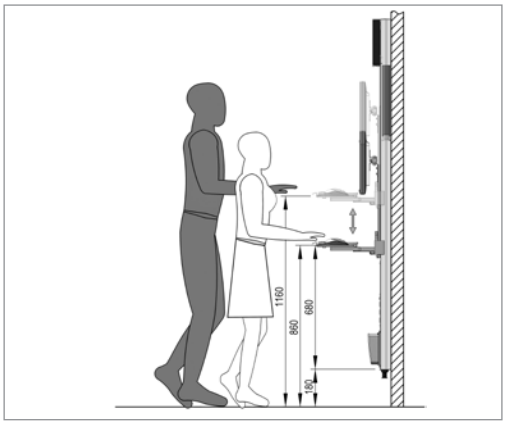

Hygiene und Design – prägnant und modern

- Aufgenommene Geräte werden durch die Verbindung von Design und Funktionalität in den Vordergrund gestellt.
- Die Wertigkeit der Geräte wird durch die moderne Formgebung und das ansprechende, klare Design unterstrichen.
- Den unverzichtbar hohen Anforderungen an Hygiene im Klinik- und Praxisalltag wird durch die praxisorientierte Formgebung ausgiebig Rechnung getragen.

Qualität – langlebig und sicher

- Mit Hilfe modernster Entwicklungs- und Konstruktionsmethoden entstehen bei ITD praxisgerechte und sichere Produktlösungen.
- Langlebigkeit und Zuverlässigkeit der Produktlösungen gewährleistet die Verwendung hochwertiger Materialien, wie verzinkte und pulverbeschichtete Stahlbleche oder Aluminium.
- Alle Geräteträger entsprechen der Richtlinie 93/42 EWG sowie der Norm gemäß DIN ISO 60601 (3rd Edition).
- Die Qualitätssicherung erfolgt streng nach DIN ISO 13485. Auch die elektrische Sicherheit wird genauestens geprüft und dokumentiert.

Service – persönlich und leistungsstark

- Qualifiziertes Fachpersonal steht für eine freundliche und fachkundige Beratung – auch persönlich vor Ort oder in den Ausstellungsräumen in Unterhaching, Johanniskirchen und Prospect (CT, USA).
- Die Betreuung erfolgt über die gesamte Projektlaufzeit durch ein und denselben, persönlichen Ansprechpartner.
- Kompetente Auslandsvertretungen sind die Basis für die internationale Präsenz der ITD.
- Angebote werden detailliert und zeitnah erstellt.
- Nationale und internationale Logistik wird – durch z. B. Depotwaren und Endkunden-Belieferung – umfassend unterstützt.

Customizing – spezifisch und kennzeichnend

- Maßgeschneiderte Lösungen auf Basis eines umfangreichen Standardprogramms ermöglichen eine zeitnahe Reaktion auf Anforderungen zu wirtschaftlichen Preisen.
- Designschnittstellen können auf Kundenwunsch farblich der Geräte oder Firmen-CI angepasst werden.
- Verpackungen können auf Wunsch mit kundenspezifischer Firmen- und Produktkennzeichnung versehen werden, z. B. mit Firmenlogo oder Strichcode.
- Die Gestaltung des Geräteträgers erfolgt in Zusammenarbeit mit dem ITD-Ansprechpartner.

STARK VOR ORT, FLEXIBEL IM EINSATZ

Das stationäre Trägersystem **modul-port** zeichnet sich durch vielfältige Anbringungs- und Einsatzmöglichkeiten aus. Eingesetzt u. a.

- im Patienten-Monitoring,
- auf Intensivstationen oder in OP-Bereichen,
- in Überwachungszentren, Notfallräumen oder
- in der Informationszentrale

bietet es aufgrund seines flexiblen Systemaufbaus, seiner Größenvielfalt und seiner Variabilität für jede Anforderung eine maßgeschneiderte Lösung. In Verbindung mit einem umfangreichen Zubehörprogramm steht **modul-port** für vielfältige Ausbaumöglichkeiten, eine rasche Anpassung an neue Gegebenheiten und damit Zukunftssicherheit.

Mehrfach-Monitoranbindung (Wandmontage) für Patienten-Monitoring

Befestigung an Wandversorgungskanal und Normschiene auf der Intensivstation

Anwendung

Doppelmonitoring-Anwendung (Wandlösung) in der Röntgendiagnostik

Anwendung (Deckenmontage) auf der Inneren Medizin (Nephrologie)

Informationsterminal (Wandlösung)

Anwendung (Deckenmontage) auf einer Wickelstation für Neugeborene

Bestelldaten **modul-port** ab Seite 20

DER ONLINE-PRODUKTKONFIGURATOR

In nur vier Schritten zur individuellen Produkt-Lösung: Mit dem anwenderorientierten Produktkonfigurator bietet die ITD GmbH jederzeit online die Möglichkeit, sich spielerisch mittels Drag- & Drop-Funktion mit ihrem umfangreichen Standard-Produktangebot auseinanderzusetzen und verschiedenen Varianten auszuprobieren – um so zur optimalen, persönlich Wunschlösung zu gelangen. Dabei können die einzelnen Geräteträger „in Echtzeit“ auf individuellen Art und Weise aus verschiedenen Einzelteilen (Einzelbildern) nicht nur zusammengesetzt werden, auch das Abspeichern, spätere „Nach“-Konfigurieren oder das Stellen einer unverbindlichen Anfrage ist auf Knopfdruck möglich.

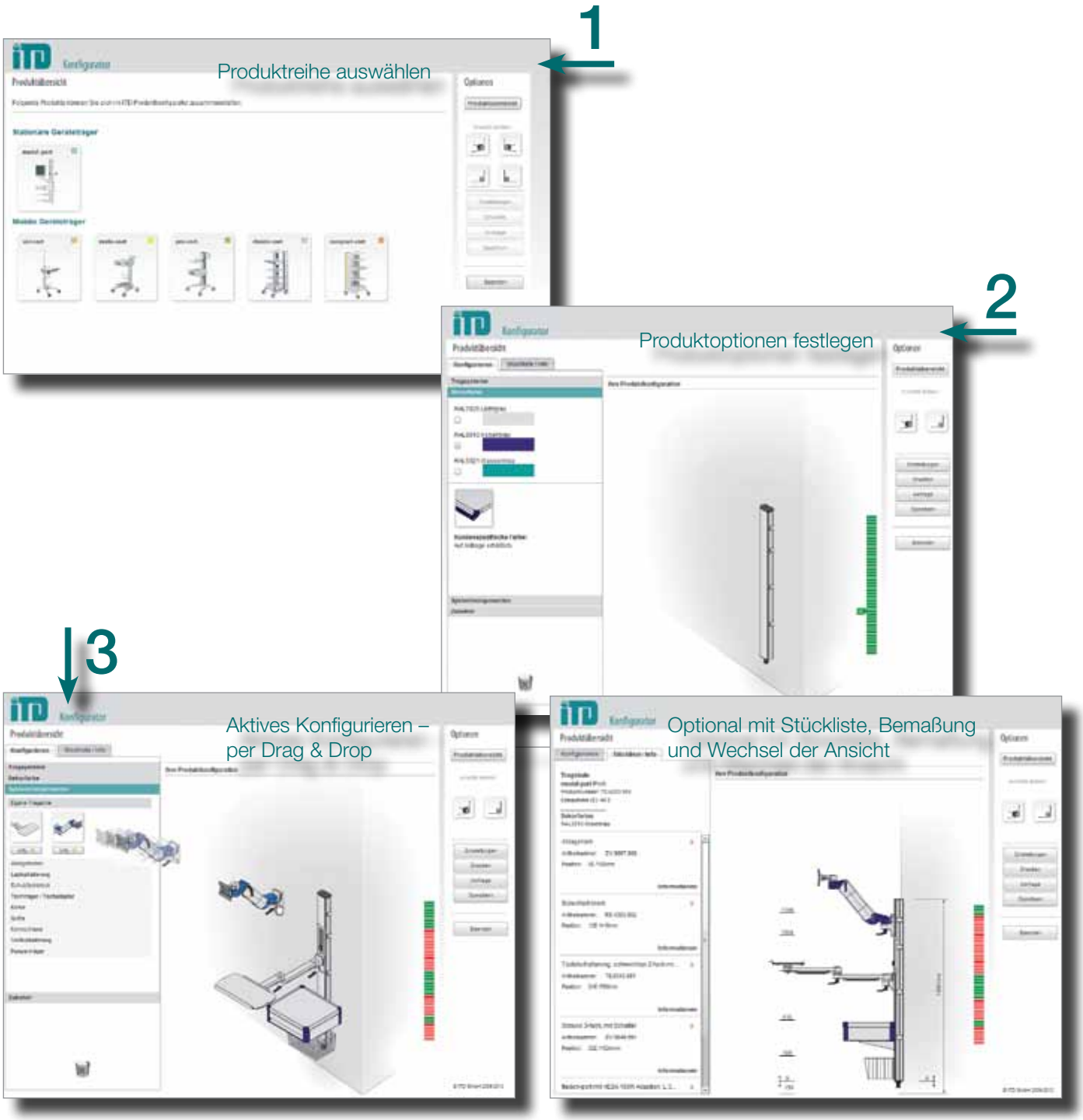

Ihre Vorteile auf eine Blick:

- Beliebige Konfigurationen eines Simultanmodells können aus allen verfügbaren Standardkomponenten erstellt werden – inklusive deren Beschreibung.
- Die Komponenten werden klar und eindeutig per Drag & Drop anhand von Skalen positioniert.
- Der Wechsel zwischen den verschiedenen ISO-Ansichten bzw. zwischen der 3D- und 2D-Ansicht (mit optionaler Bemaßungsanzeige) erfolgt per Klick.
- Plausibilitätsprüfungen, Hinweise, Hilfestellungen sowie eine ansprechende grafische Gestaltung machen den Produktkonfigurator benutzerfreundlich und nahezu selbsterklärend.
- Der Konfigurator ist jederzeit online verfügbar und stets aktuell gehalten.
- Abgespeicherte Konfigurationen können mittels automatische erstelltem Zugriffscode im Nachinein erneut bearbeitet und als pdf abgelegt werden. Auf Knopfdruck ist auch eine Anfrage möglich.
- Der Wechsel zwischen der Konfigurations-Ansicht und der Stückliste erfolgt mit bloßem Mouseklick.

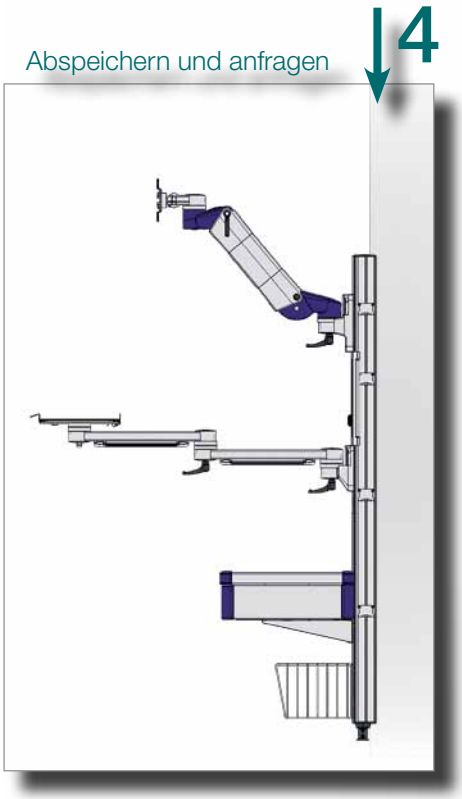

modul-port – DIE STATIONÄREN TRAGARME IM ÜBERBLICK

Trägerprofil

- Hohe Festigkeit trotz leichter und kompakter Bauweise (Alu-Stangpressprofil)
- Robuste Oberflächen für den täglichen Einsatz
- Einfache Montage von Zubehör und Systemkomponenten durch T-Nuten
- Längenvariabel durch die zugrunde gelegte Profilbauweise

Universelle Geräteaufnahme

- Verfügbar in verschiedenen Varianten und Tragfähigkeiten mit:
  - VESA 75 / 100 (8 kg, 14 kg und 18 kg)
  - VESA 75 / 100 (universal, bis 14 kg)
  - Universaladapter (bis 14 kg)
  - Philips-Anbindung (Table Top Mount Adapter bis 14 kg)
- Individuelle Komforteinstellung (je nach Monitorgewicht)

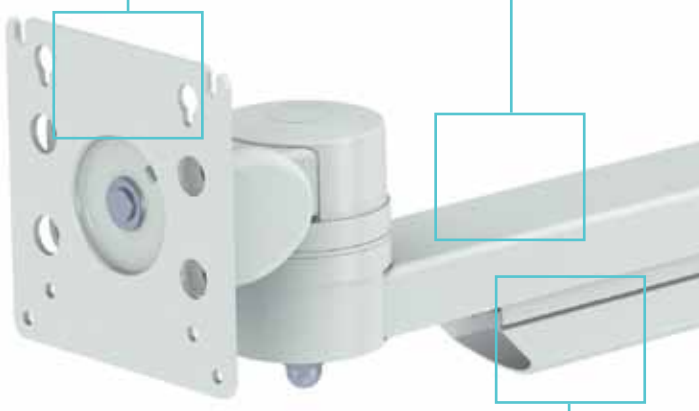

Kabelmanagement

- Großvolumige Kabelkanäle an der Unterseite der Tragarme ermöglichen die Aufnahme von Daten- / Netzleitungen und führen diese bis zum jeweiligen Gerät
- Schneller Zugriff für eine einfache, sichere und geschützte Verlegung der Kabel bei Erst- und Folgeinstallationen vor Ort
- Integrierte Zugentlastungen schützen die Kabel vor dem Herausziehen

Einstellbare Drehgelenke

- Benutzerfreundliche, werkzeuglose Einstellung der Schwergängigkeit über ergonomische Bedienelemente
- Stufenlose Gelenkeinstellung
- Fixierbare Transportstellung bei mobilen Anwendungen

Ihr Nutzen

Hygiene

- Glatte Oberflächen garantieren eine einfache und schnelle Wischreinigung
- Kleine Spaltmaße verhindern die Keimbildung schon im Entstehen

Hochwertige Materialien / Qualität

- Die Verwendung hochwertiger Materialien, wie Aluminium oder Stahl, erlaubt eine hohe Zuladung
- Zuverlässigkeit über einen langen Zeitraum
- Die Pulverbeschichtung garantiert Robustheit und Reinigungsmittel-Resistenz

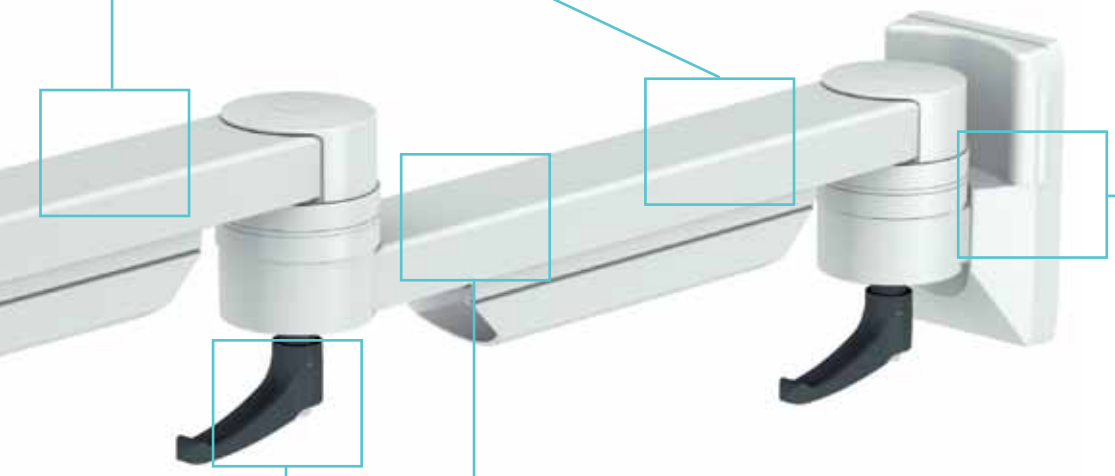

Modulare Anbindung an vorhandene Infrastruktur

- Einfache Anpassung an zukünftige Entwicklungen und Anforderungen vor Ort
- Modulare Anbindung an stationäre Trägersysteme über Normschiene (horizontal, vertikal), Rundrohre mit Ø 25-42 mm, ITD-Trägerprofil sowie herstellerspezifische Standards (z. B. GCX)

Komfort / Ergonomie

- Drei Standardtypen (starr, 1-fach und 2-fach schwenkbar) im gleichen Design
- Schwenkausleger sorgen für einen großen Aktionsradius und hohen Bewegungsfreiraum

modul-port – MONITORHALTERUNGEN UND ANBINDUNGSMÖGLICHKEITEN

Dreh- und Schwenkeinheit mit Federunterstützung

- Um ± 20° neigbar, ± 80° schwenkbar und um ± 5° rotierbar (flexible Positionierung des Monitors)
- Müheloses Anheben auch von schweren Monitoren durch Federkraftunterstützung
- Problemlose Aufnahme von tiefen und schweren Monitoren mit dem Befestigungsstandard VESA 75 / 100 bis max. 18 kg
- Einfaches Ausgleichen von Display-Schiefstellungen durch die Rotierbarkeit der Halterung
- Neigung des Monitors (nach oben oder unten) mit gleichem, geringen Kraftaufwand
- Einfache, sichere und korrekte Positionierung des Monitors ohne zusätzlichen Arretierungsaufwand
- Keine Einstellung des Monitorgewichts nötig

- **Mit VESA 75 / 100 Adaption**
- Belastbar bis maximal 8 kg

- **Mit VESA 75 / 100 Adaption, universal**
- Belastbar bis maximal 14 kg

- **Mit Table Top Mount-Einheit** für Philips MP5-70 / MX400-550 / MX600-800
- Belastbar bis maximal 14 kg

- **Mit Universaladapter** zur Aufnahme monitorspezifischer Adapterplatten
- Belastbar bis maximal 14 kg

Die Dreh- und Schwenkeinheit

- Sie ist um ± 15° neigbar und um ± 80° schwenkbar.
- Die Reibungskraft von Neigung / Schwenkung ist je nach Monitorgewicht stufenlos regulierbar.
- Die Tragfähigkeit beträgt – je nach Ausführung – bis zu 14 kg.
- Zukunftssicherheit durch einen einfachen Austausch des Monitorwinkels – auch nachträglich.

Das System

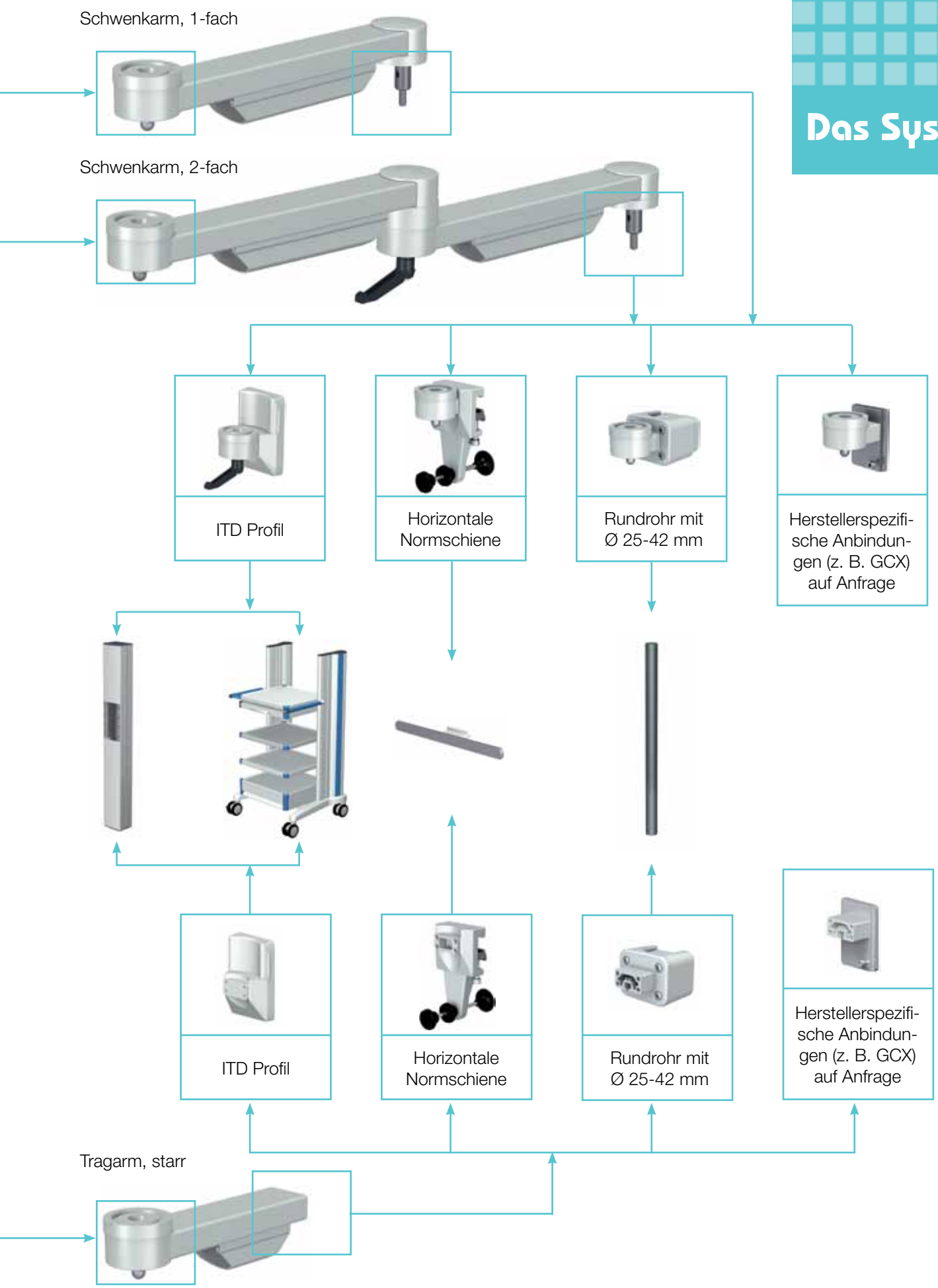
Schwenkarm, 1-fach
Schwenkarm, 2-fach
ITD Profil
Horizontale Normschiene
Rundrohr mit Ø 25-42 mm
Herstellerspezifische Anbindungen (z. B. GCX) auf Anfrage
ITD Profil
Horizontale Normschiene
Rundrohr mit Ø 25-42 mm
Herstellerspezifische Anbindungen (z. B. GCX) auf Anfrage
Tragarm, starr

flexion-port – DAS HÖHENVERSTELLBARE TRAGARMSYSTEM IM ÜBERBLICK

Monitorhalterung mit Federunterstützung

- Um ± 20° neigbar, ± 80° schwenkbar und um ± 5° rotierbar (flexible Positionierung des Monitors)
- Müheloses Anheben auch von schweren Monitoren durch Federkraftunterstützung
- Problemlose Aufnahme von tiefen und schweren Monitoren mit dem Befestigungsstandard VESA 75 / 100 bis max. 14 kg
- Einfaches Ausgleichen von Display-Schiefstellungen durch die Rotierbarkeit der Halterung
- Neigung des Monitors (nach oben oder unten) mit gleichem, geringen Kraftaufwand
- Einfache, sichere und korrekte Positionierung des Monitors ohne zusätzlichen Arretierungsaufwand
- Keine Einstellung des Monitorgewichts nötig

Designschnittstelle

- Verbindung aus Funktion und Design ermöglicht die optimale farbliche Anpassung an das Gesamtsystem
- Wie aus einem Guss erscheinen die Komplettlösungen bei stationären und mobilen Anwendungen
- Farbliche Anpassung an das Geräte- und / oder Firmen-CI auf Wunsch möglich

Kabelmanagement

- Großvolumige Kabelkanäle ermöglichen die Aufnahme von bis zu sieben Daten- / Netzleitungen
- Große Ein- und Ausführungsradien schützen empfindliche Datenkabel dauerhaft im Betrieb
- Ein klickbarer, innenliegender Kabelkanal ermöglicht den schnellen Zugriff für eine einfache, sichere und geschützte Verlegung der Kabel bei Erst- und Folgeinstallationen vor Ort
- Zusätzlichen Schutz für alle Leitungen und beste Reinigung bietet eine optionale Schutzhülle

Hygiene

- Glatte Oberflächen garantieren eine einfache und schnelle Wischreinigung
- Kleine Spaltmaße verhindern die Keimbildung schon im Entstehen

Einstellbare Drehgelenke

- Benutzerfreundliche, werkzeuglose Einstellung über ergonomische Bedienelemente
- Stufenlose Gelenkeinstellung
- Fixierbare Transportstellung bei mobilen Anwendungen

Ihr Nutzen

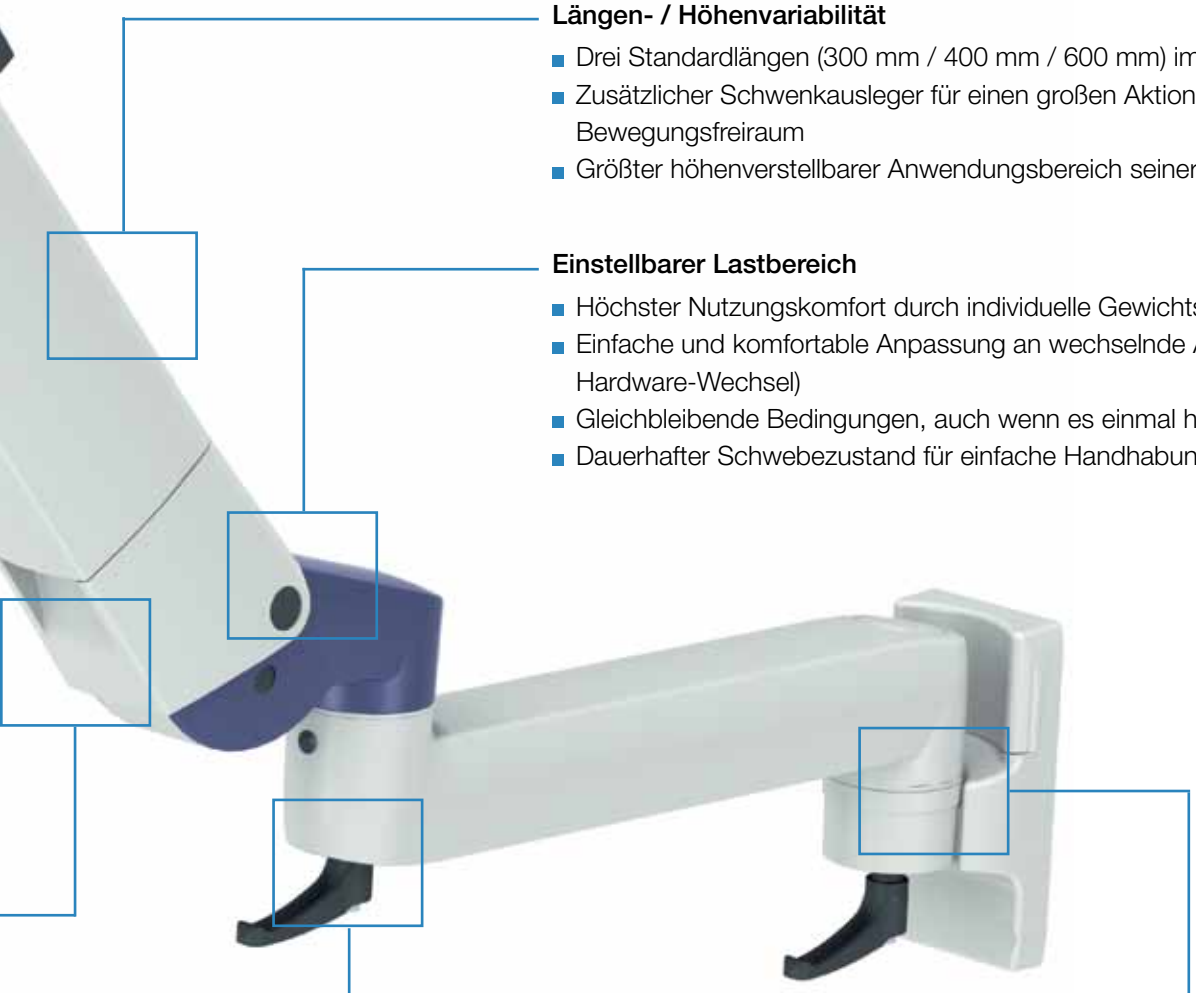

Bremsfunktion

- Fixierung der gewünschten Position in jeder Stellung möglich
- Höchste Sicherheit sowie hoher Komfort bei Installation und Gerätetausch
- Einfache Handhabung durch ergonomischen Bedienhebel

Längen- / Höhenvariabilität

- Drei Standardlängen (300 mm / 400 mm / 600 mm) im gleichen Design
- Zusätzlicher Schwenkausleger für einen großen Aktionsradius und hohen Bewegungsfreiraum
- Größter höhenverstellbarer Anwendungsbereich seiner Klasse (bis 919 mm)

Einstellbarer Lastbereich

- Höchster Nutzungskomfort durch individuelle Gewichtseinstellung
- Einfache und komfortable Anpassung an wechselnde Anforderungen (z. B. Hardware-Wechsel)
- Gleichbleibende Bedingungen, auch wenn es einmal hektisch wird
- Dauerhafter Schwebezustand für einfache Handhabung

Modulare Anbindung an vorhandene Infrastruktur

- Einfache Anpassung an zukünftige Entwicklungen und Anforderungen vor Ort
- Modulare Anbindung an stationäre Trägersysteme über Normschiene (horizontal, vertikal), Rundrohre mit Ø 25-42 mm, ITD-Trägerprofil sowie herstellerspezifische Standards (z. B. GCX)
- Modulare Anbindung an mobile Geräteträger über Monitorböden, Quertraverse, ITD-Vertikalprofil oder Tragsäule

flexion-port – MONITORHALTERUNGEN UND ANBINDUNGSMÖGLICHKEITEN

Monitorhalterung mit Federunterstützung

- Um ± 20° neigbar, ± 80° schwenkbar und um ± 5° rotierbar (flexible Positionierung des Monitors)
- Müheloses Anheben auch von schweren Monitoren durch Federkraftunterstützung
- Problemlose Aufnahme von tiefen und schweren Monitoren mit dem Befestigungsstandard VESA 75 / 100 bis max. 14 kg
- Einfaches Ausgleichen von Display-Schiefstellungen durch die Rotierbarkeit der Halterung
- Neigung des Monitors (nach oben oder unten) mit gleichem, geringen Kraftaufwand durch Federkraft-Unterstützung
- Einfache, sichere und korrekte Positionierung des Monitors ohne zusätzlichen Arretierungsaufwand
- Keine Einstellung des Monitorgewichts nötig

- **Mit VESA 75 / 100 Adaption**
- Belastbar bis maximal 8 kg

- **Mit VESA 75 / 100 Adaption, universal**
- Belastbar bis maximal 14 kg

- **Mit Table Top Mount Einheit** für Philips MP5-70 / MX400-550 / MX600-800
- Belastbar bis maximal 14 kg

- **Mit Universaladapter** zur Aufnahme monitorspezifischer Adapterplatten
- Belastbar bis maximal 14 kg

Die Dreh- und Schwenkeinheit

- Sie ist um ± 15° neigbar und um ± 80° schwenkbar.
- Die Reibungskraft von Neigung / Schwenkung ist je nach Monitorgewicht stufenlos regulierbar.
- Die Tragfähigkeit beträgt – je nach Ausführung – bis zu 14 kg.
- Zukunftssicherheit durch einen einfachen Austausch des Monitorwinkels – auch nachträglich.

Das System

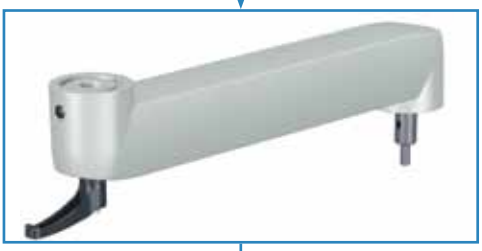

Herstellerspezifische Anbindungen (z. B. GCX) auf Anfrage

Rundrohr mit Ø 25-42 mm

Horizontale Normschiene

ITD Profil

Quertraverse, 1-fach

Quertraverse, 2-fach

DAS ITD TRÄGERPROFIL – DIE IDEALE BASIS FÜR WEITREICHENDE ANFORDERUNGEN

Materialien / Qualität

- Der Einsatz hochwertiger Materialien (Aluminium / Aluminiumguss / Stahl) in Verbindung mit präziser Fertigung garantiert eine zuverlässige Anwendung über einen längeren Zeitraum
- Strenge Sicherheits- und Qualitätsprüfungen sorgen für maximale Betriebssicherheit

Abdeckleisten

- Verfügbar in verschiedenen Größen zum Verschluss unbenutzter Profilbereiche
- Sie fördern nicht nur eine nahezu unsichtbare Verkabelung, sondern gewährleisten auch eine optimale Hygiene durch einfache Wischreinigung

Elektrifizierung

- Die variable Integration aller gängigen nationalen und internationalen Steckdosenleisten im Mittelschacht der Tragsäule ermöglicht den Stromanschluss dort, wo er benötigt wird
- Die Anschluss-Dose zur Verbindung elektrischer Stromkreise findet praktisch und Platz sparend im Mittelschacht des Trägerprofils statt
- Für einen fachgerechten Anschluss von Daten-Endeinrichtungen sind zudem Datendosen verfügbar

Trägerprofil

- Das Trägerprofil ist als „Economy“ oder „Profi“-Version (zur Aufnahme von elektronischen Komponenten, wie z. B. Steckdosenleisten, siehe rechts) als auch als flache Lösung verfügbar (siehe Seite 47).
- Durch den flexiblen Systemaufbau und die Größenvielfalt kann nahezu jede Anforderung maßgeschneidert geliefert werden (siehe Seiten 46 / 47)
- Universeller Einsatz ist durch verschiedene Einsatzmöglichkeiten, z. B. an der Wand oder an Normschienen, gewährleistet
- Durch stets mögliche Anpassungen bzw. Ergänzungen mit neuen Komponenten ist eine hohe Zukunftssicherheit gegeben
- Zwei T-Nuten mit Gewindeleisten (Raster 32 mm) auf der Vorderseite des Profils bieten die Möglichkeit, Systemkomponenten und Zubehörteile, wie Ablageböden, Schubfächer, Tastaturhalterungen oder Normschienen, aufzunehmen

Hygiene

- Eine pflegefreundliche Formgebung mit glatten Oberflächen garantiert eine einfache und schnelle Wischreinigung
- Kleine Spaltmaße verhindern die Keimbildung schon im Entstehen

Im Querschnitt: das ITD Profil

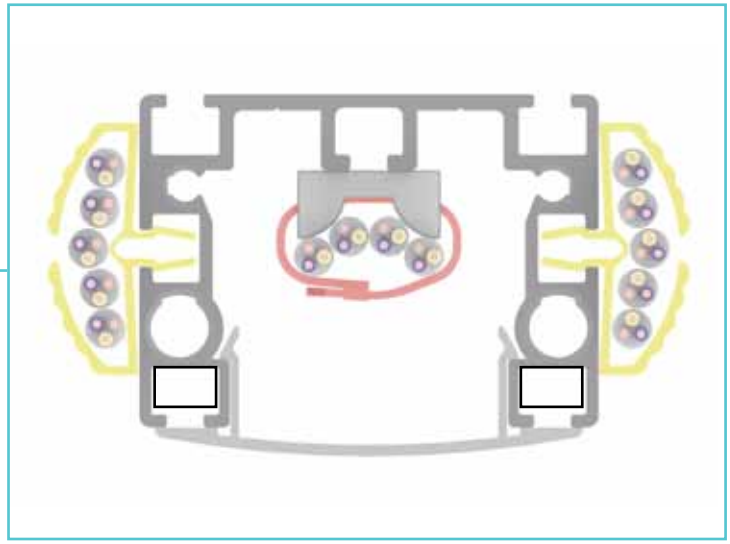

Kabelmanagement

- Die Tragsäule bietet eine saubere und verdeckte Kabelführung für abgehende Kabel und Restkabelmengen
- Seitlich angebrachte Kabelkanäle bieten eine zusätzliche Möglichkeit zur Unterbringung und damit zur getrennten Führung von Daten- und Netzleitungen
- Aus dem Trägerprofil heraus setzt sich die Verkabelung entlang der Unterseite jedes beliebigen Tragarms fort. Dabei wird die Verkabelung durch einen eigenen Kabelkanal bis hin zum entsprechenden Gerät gelenkt
- Integrierte Zugentlastungen schützen die Kabel vor dem Herausziehen

≤ 18 kg

MONITORHALTERUNGEN

Monitorhalterungen mit VESA 75 / 100 Adaption

Merkmale: Monitorhalterung:
- Zur Aufnahme von Monitoren mit VESA 75 / 100 Adaption.
- Um ± 15° neigbar (individuell abstimmbar auf das Monitorgewicht bei Halterungen 0-8 kg).
- Um ± 80° schwenkbar (1 : um ± 25° schwenkbar).

2 , 3 , 4 Bei 14 kg / 18 kg: um ± 20° neigbar und ± 5° rotierbar.

Montage: 1 , 2 Direkt am ITD-Profil
3 Direkt an der Wand
4 Direkt am Rundrohr Ø 25-42 mm

Monitorgewicht: 1 Bis max. 14 kg
2 , 3 , 4 Bis max. 14 kg / 18 kg (je nach Version)

Einbauhöhe: 4 E (132 mm)
Oberfläche: RAL 7035 Lichtgrau pulverbeschichtet
Lieferumfang: 1 Monitorhalterung inklusive Montagematerial

1

2

3

4

		Anbindung	Monitorgewicht	Bestellnummer
Monitorhalterung mit VESA 75 / 100 Adaption	1	ITD Profil	0-14 kg	**TS.6359.991**
	2	ITD Profil	0-8 kg	**TS.6300.991**
			0-14 kg [1]	**TS.6363.991**
			14-18 kg [1]	**TS.6364.991**
	3	Wand	0-8 kg	**TS.6327.991**
			0-14 kg [1]	**TS.6365.991**
			14-18 kg [1]	**TS.6366.991**
	4	Rundrohr Ø 25-42 mm	0-8 kg	**TS.6310.991**
			0-14 kg [1]	**TS.6367.991**
			14-18 kg [1]	**TS.6368.991**

[1] Die obige Darstellung der Monitorhalterung dient der Orientierung und kann leicht variieren.

MONITORHALTERUNGEN

Monitorhalterungen mit VESA Adaption

≤ 18 kg

Merkmale: Monitorhalterung:
- Zur Aufnahme von Monitoren mit VESA 75 / 100, VESA 100 oder VESA 200 / 300 Adaption.

1 Starr
2 Um ± 15° neigbar (individuell abstimmbar auf das Monitorgewicht)
3 Um ± 15° neigbar (individuell abstimmbar auf das Monitorgewicht) und drehbar.

Montage: Direkt am ITD Profil
Monitorgewicht: Bis max. 18 kg
Einbauhöhe: 4 E (132 mm)
Oberfläche: RAL 7035 Lichtgrau pulverbeschichtet
Lieferumfang: 1 Monitorhalterung inklusive Montagematerial

1

2

3

		Anbindung	Adaption (Merkmal)	Bestellnummer
Monitorhalterungen mit VESA Adaptionen	1	ITD Profil	VESA 75 / 100 (starr)	**TS.6428.991**
	2		VESA 100 (neigbar)	**TS.6331.991**
	3		VESA 200 / 300 (neigbar / drehbar)	**TS.6332.991**

Hinweis (für Monitorhalterungen auf den Seiten 20 und 21):
- Den Adapter für die Befestigung an der vertikalen Normschiene (TS.0213.999) finden Sie auf Seite 65.
- Die Wandadapter dürfen nur an festes Mauerwerk montiert werden.
- Herstellerspezifische Anbindungsmöglichkeiten (z. B. GCX) auf Anfrage.
- Bitte beachten Sie grundsätzlich beim Einsatz des Rundrohradapters die Stabilität des jeweiligen Tragrohrs.

Tragarm, starr, mit VESA 75 / 100 Adaption

Merkmale:

Tragarm:
- Ein großvolumiger Kabelkanal mit Zugentlastung ermöglicht die Aufnahme diverser Kabel.
- Die Verwendung hochwertiger Materialien sowie die Pulverbeschichtung garantieren Robustheit, Zuverlässigkeit und eine hohe Zuladung.

Monitorhalterung:
- Zur Aufnahme von Monitoren mit VESA 75 / 100 Adaption.

1 Bis 8 kg: um ± 15° neigbar (abstimmbar auf das Monitorgewicht) und um ± 80° schwenkbar.

2 Bis 18 kg: um ± 20° neigbar, um ± 80° schwenkbar und ± 5° rotierbar.

Tragfähigkeit: Tragarm, starr: bis max. 23 kg
Auslegerlänge: 192 mm (technische Details ab Seite 72)
Einbauhöhe: 4 E (132 mm)
Oberfläche: RAL 7035 Lichtgrau pulverbeschichtet
Lieferumfang: 1 Tragarm, starr, inklusive Montagematerial

Anwendung

1

2

ITD Profil

Normschiene

Rundrohr

	Monitorgewicht	Anbindung		Bestellnummer
Tragarm, starr, mit VESA 75 / 100 Adaption	0-8 kg	ITD Profil	1	TS.6313.991
		Normschiene, horizontal		TS.6316.991
		Rundrohr Ø 25-42 mm		TS.6320.991
	0-14 kg	ITD Profil	2	TS.6369.991
		Normschiene, horizontal		TS.6371.991
		Rundrohr Ø 25-42 mm		TS.6373.991
	14-18 kg	ITD Profil		TS.6320.991
		Normschiene, horizontal		TS.6372.991
		Rundrohr Ø 25-42 mm		TS.6374.991

TRAGARME

Tragarm, starr, mit VESA 75 / 100 Adaption, universal

≤ 14 kg

Merkmale:

Tragarm:
- Ein großvolumiger Kabelkanal mit Zugentlastung ermöglicht die Aufnahme diverser Kabel.
- Die Verwendung hochwertiger Materialien sowie die Pulverbeschichtung garantieren Robustheit, Zuverlässigkeit und eine hohe Zuladung.

Monitorhalterung:
- Zur Aufnahme von Monitoren mit VESA 75 / 100 Adaption.
- Um ± 15° neigbar (individuell abstimmbar auf das Monitorgewicht) und um ± 80° schwenkbar.

Tragfähigkeit:
- 1 Monitorhalterung: bis max. 14 kg
- 2 Monitorhalterung, doppelt: bis max. 14 kg pro Halterung
- Tragarm, starr: bis max. 23 kg

Auslegerlänge: 1 192 mm (technische Details ab Seite 72)

Einbauhöhe: 4 E (132 mm)

Oberfläche: RAL 7035 Lichtgrau pulverbeschichtet

Lieferumfang: 1 Tragarm, starr, inklusive Montagematerial

ITD Profil

Normschiene

Rundrohr

		Anbindung	Monitorgewicht	Bestellnummer
Tragarm, starr, mit VESA 75 / 100 Adaption, universal	1	ITD Profil	0-14 kg	TS.6347.991
		Normschiene, horizontal		TS.6346.991
		Rundrohr Ø 25-42 mm		TS.6348.991
Tragarm, starr (doppelt)	2	ITD Profil		TS.6325.991

Hinweis (für Tragarme auf den Seiten 22 und 23):
- Den Adapter für die Befestigung an der vertikalen Normschiene (TS.0213.999) finden Sie auf Seite 65.
- Herstellerspezifische Anbindungsmöglichkeiten (z. B. GCX) auf Anfrage.
- Bitte beachten Sie grundsätzlich beim Einsatz des Rundrohradapters die Stabilität des jeweiligen Tragrohrs.

Tragarm, starr, mit Universaladapter

Merkmale:

Tragarm:
- Ein großvolumiger Kabelkanal mit Zugentlastung ermöglicht die Aufnahme diverser Kabel.
- Die Verwendung hochwertiger Materialien sowie die Pulverbeschichtung garantieren Robustheit, Zuverlässigkeit und eine hohe Zuladung.

Monitorhalterung:
- Universaladapter (zur Aufnahme monitorspezifischer Adapterplatten, Beispiele siehe Seite 44).
- Um ± 15° neigbar (individuell abstimmbar auf das Monitorgewicht) und um ± 80° schwenkbar.

Tragfähigkeit: Tragarm, starr: bis max. 23 kg
Auslegerlänge: 192 mm (technische Details ab Seite 72)
Einbauhöhe: 4 E (132 mm)
Oberfläche: RAL 7035 Lichtgrau pulverbeschichtet
Lieferumfang: 1 Tragarm, starr, inklusive Montagematerial

Anwendung

ITD Profil

Normschiene

Rundrohr

	Anbindung	Monitorgewicht	Bestellnummer
Tragarm, starr, mit Universaladapter	ITD Profil	0-14 kg	TS.6210.991
	Normschiene, horizontal		TS.6213.991
	Rundrohr Ø 25-42 mm		TS.6338.991

Hinweis:
- Den Adapter für die Befestigung an der vertikalen Normschiene (TS.0213.999) finden Sie auf Seite 65.
- Herstellerspezifische Anbindungsmöglichkeiten (z. B. GCX) auf Anfrage.
- Bitte beachten Sie grundsätzlich beim Einsatz des Rundrohradapters die Stabilität des jeweiligen Tragrohrs.

TRAGARME

Tragarm, starr, mit Netzteilhalterung für Philips IntelliVue MP2 / X2

≤ 10 kg

Merkmale:

Tragarm:
- Mit Netzteilhalterung für Philips IntelliVue MP2 / X2 und seitlicher Halterung zur Kabelaufnahme.
- Die Verwendung hochwertiger Materialien sowie die Pulverbeschichtung garantieren Robustheit, Zuverlässigkeit und eine hohe Zuladung.

Monitorhalterung:
- Zur Aufnahme der Monitore Philips IntelliVue MP2 / X2.
- Die Position der Monitorhalterung ist starr.

Tragfähigkeit: Netzteil: bis max. 5 kg

Auslegerlänge:
1. Tragarm, starr, an ITD Profil: 96 mm (technische Details auf Seite 73)
2. Tragarm, starr, an Normschiene: 140 mm (technische Details auf Seite 73)
3. Tragarm, starr, an Rundrohr: 128 mm (technische Details auf Seite 73)
4. Tragarm, starr, an GCX Profil: 96 mm (technische Details auf Seite 73)

Einbauhöhe: 4 E (132 mm)

Oberfläche: RAL 7035 Lichtgrau pulverbeschichtet

Lieferumfang: 1 Tragarm, starr, inklusive Netzteilhalterung und Montagematerial

Anwendung

ITD Profil

Normschiene

Rundrohr

GCX Profilschiene

		Anbindung	Monitorgewicht	Bestellnummer
Tragarm, starr, mit Netzteilhalterung für Monitore Philips IntelliVue MP2 / X2	1	ITD Profil	0-5 kg	**TS.6283.991**
	2	Normschiene, horizontal		**TS.6284.991**
	3	Rundrohr Ø 25-42 mm		**TS.6285.991**
	4	GCX Profilschiene		**TS.6288.991**

Hinweis:
- Den Adapter für die Befestigung an der vertikalen Normschiene (TS.0213.999) finden Sie auf Seite 65.
- Weitere herstellerspezifische Anbindungsmöglichkeiten auf Anfrage.
- Bitte beachten Sie grundsätzlich beim Einsatz des Rundrohradapters die Stabilität des jeweiligen Tragrohrs.

≤ 14 kg

Tragarm, starr, mit Table Top Mount-Adapter für Philips IntelliVue MP5-70 / MX400-800

Merkmale:

Tragarm:
- Die Halterung dient zur Aufnahme von Kabeln.
- Die Verwendung hochwertiger Materialien sowie die Pulverbeschichtung garantieren Robustheit, Zuverlässigkeit und eine hohe Zuladung.

Monitorhalterung:
- Zur Aufnahme der Monitore Philips IntelliVue MP5-70 / MX400-800.
- Um ± 15° neigbar (individuell abstimmbar auf das Monitorgewicht) und um ± 80° schwenkbar.

Tragfähigkeit: Tragarm, starr: bis max. 23 kg

Auslegerlänge:
1. Tragarm, starr, an ITD Profil: 128 mm (technische Details auf Seite 73)
2. Tragarm, starr, an Normschiene: 192 mm (technische Details auf Seite 73)
3. Tragarm, starr, an Rundrohr: 128 mm (technische Details auf Seite 73)
4. Tragarm, starr, an GCX Profil: 128 mm (technische Details auf Seite 73)

Einbauhöhe: 4 E (132 mm)

Oberfläche: RAL 7035 Lichtgrau pulverbeschichtet

Lieferumfang: 1 Tragarm, starr, inklusive Netzteilhalterung und Montagematerial (ohne Philips Table Top Mount)

Anwendung

ITD Profil

Normschiene

Rundrohr

GCX Profilschiene

		Anbindung	Monitorgewicht	Bestellnummer
Tragarm, starr, mit Table Top Mount-Adapter für Philips IntelliVue MP5-70 / MX400-800	1	ITD Profil	0-14 kg	TS.6250.991
	2	Normschiene, horizontal		TS.6254.991
	3	Rundrohr Ø 25-42 mm		TS.6248.991
	4	GCX Profilschiene		TS.6252.991

Hinweis (für Tragarme auf den Seiten 26 und 27):
- Den Adapter für die Befestigung an der vertikalen Normschiene (TS.0213.999) finden Sie auf Seite 65.
- Weitere herstellerspezifische Anbindungsmöglichkeiten auf Anfrage.
- Bitte beachten Sie grundsätzlich beim Einsatz des Rundrohradapters die Stabilität des jeweiligen Tragrohrs.
- Pfosten, z. B. zur Aufnahme der „external Racks“, finden Sie auf Seite 64.

SCHWENKARME

Schwenkarm, 1-fach, mit VESA 75 / 100 Adaption

≤ 18 kg

Merkmale:

Tragarm:
- Eine stufenlose Gelenkeinstellung erfolgt mittels ergonomischer Bedienhebel.
- Große Aktionsradien decken je nach Variante einem weitreichenden Arbeitsbereich ab.
- Großvolumige Kabelkanäle mit Zugentlastungen ermöglichen die Aufnahme diverser Kabel.

Monitorhalterung:
- Zur Aufnahme von Monitoren mit VESA 75 / 100 Adaption.

1 Bis 8 kg: um ± 15° neigbar (abstimmbar auf das Monitorgewicht) und um ± 80° schwenkbar.

2 Bis 18 kg: um ± 20° neigbar, um ± 80° schwenkbar und ± 5° rotierbar.

Tragfähigkeit: Schwenkarm, 1-fach: bis max. 23 kg
Auslegerlänge: 320 mm (technische Details ab Seite 72)
Einbauhöhe: 4 E (132 mm)
Oberfläche: RAL 7035 Lichtgrau pulverbeschichtet
Lieferumfang: 1 Schwenkarm, 1-fach, inklusive Montagematerial

Anwendung

1

2

ITD Profil

Normschiene

Rundrohr

	Monitorgewicht	Anbindung		Bestellnummer
Schwenkarm, 1-fach, mit VESA 75 / 100 Adaption	0-8 kg	ITD Profil	1	TS.6314.991
		Normschiene, horizontal		TS.6317.991
		Rundrohr Ø 25-42 mm		TS.6321.991
	0-14 kg	ITD Profil	2	TS.6375.991
		Normschiene, horizontal		TS.6377.991
		Rundrohr Ø 25-42 mm		TS.6379.991
	14-18 kg	ITD Profil		TS.6376.991
		Normschiene, horizontal		TS.6378.991
		Rundrohr Ø 25-42 mm		TS.6380.991

Schwenkarm, 2-fach, mit VESA 75 / 100 Adaption

Merkmale:

Tragarm:
- Eine stufenlose Gelenkeinstellung erfolgt mittels ergonomischer Bedienhebel.
- Große Aktionsradien decken je nach Variante einen weitreichenden Arbeitsbereich ab.
- Großvolumige Kabelkanäle mit Zugentlastungen ermöglichen die Aufnahme diverser Kabel.

Monitorhalterung:
- Zur Aufnahme von Monitoren mit VESA 75 / 100 Adaption.
- 1 Bis 8 kg: um ± 15° neigbar (abstimmbar auf das Monitorgewicht) und um ± 80° schwenkbar.
- 2 Bis 14 kg: um ± 20° neigbar, um ± 80° schwenkbar und ± 5° rotierbar.

Tragfähigkeit: Schwenkarm, 2-fach: bis max. 15 kg
Auslegerlänge: 2 x 320 mm (technische Details ab Seite 72)
Einbauhöhe: 4 E (132 mm)
Oberfläche: RAL 7035 Lichtgrau pulverbeschichtet
Lieferumfang: 1 Schwenkarm, 2-fach, inklusive Montagematerial

ITD Profil

Normschiene

Rundrohr

	Monitorgewicht	Anbindung		Bestellnummer
Schwenkarm, 2-fach, mit VESA 75 / 100 Adaption	0-8 kg	ITD Profil	1	TS.6315.991
		Normschiene, horizontal		TS.6334.991
		Rundrohr Ø 25-42 mm		TS.6335.991
	0-14 kg	ITD Profil	2	TS.6381.991
		Normschiene, horizontal		TS.6382.991
		Rundrohr Ø 25-42 mm		TS.6383.991

Hinweis:
- Den Adapter für die Befestigung an der vertikalen Normschiene (TS.0213.999) finden Sie auf Seite 65, das Befestigungsset für die Anbindung am mobilen Geräteträger auf Seite 64.
- Bei der Anbindung an den Gerätewagen muss die Standsicherheit gemäß EN60601-1 gegeben sein.
- Herstellerspezifische Anbindungsmöglichkeiten (z. B. GCX) auf Anfrage.
- Bitte beachten Sie grundsätzlich beim Einsatz des Rundrohradapters die Stabilität des jeweiligen Tragrohrs.

SCHWENKARME

Schwenkarm, 1-fach oder 2-fach, mit VESA 75 / 100 Adaption, universal

≤ 14 kg

Merkmale:

Tragarm:
- Eine stufenlose Gelenkeinstellung erfolgt mittels ergonomischer Bedienhebel.
- Große Aktionsradien decken je nach Variante einen weitreichenden Arbeitsbereich ab.
- Großvolumige Kabelkanäle mit Zugentlastungen ermöglichen die Aufnahme diverser Kabel.

Monitorhalterung:
- Zur Aufnahme von Monitoren mit VESA 75 / 100 Adaption.
- Um ± 15° neigbar (individuell abstimmbar auf das Monitorgewicht) und um ± 80° schwenkbar.

Tragfähigkeit:
1 Schwenkarm, 1-fach: bis max. 23 kg
2 Schwenkarm, 2-fach: bis max. 15 kg

Auslegerlänge:
1 Schwenkarm, 1-fach: 320 mm (technische Details ab Seite 72)
2 Schwenkarm, 2-fach: 2 x 320 mm (technische Details ab Seite 72)

Einbauhöhe: 4 E (132 mm)
Oberfläche: RAL 7035 Lichtgrau pulverbeschichtet
Lieferumfang: 1 Schwenkarm, 1-fach, inklusive Montagematerial

ITD Profil

Normschiene

Rundrohr

		Anbindung	Monitorgewicht	Bestellnummer
Schwenkarm, 1-fach, mit VESA 75 / 100 Adaption, universal	1	ITD Profil	0-14 kg	**TS.6350.991**
		Normschiene, horizontal		**TS.6349.991**
		Rundrohr Ø 25-42 mm		**TS.6351.991**
Schwenkarm, 2-fach, mit VESA 75 / 100 Adaption, universal	2	ITD Profil		**TS.6353.991**
		Normschiene, horizontal		**TS.6352.991**
		Rundrohr Ø 25-42 mm		**TS.6354.991**

Hinweis:
- Den Adapter für die Befestigung an der vertikalen Normschiene (TS.0213.999) finden Sie auf Seite 65, die optionale Netzteilhalterungen auf Seite 60 und das Befestigungsset für die Anbindung am Gerätewagen auf Seite 64.
- Bei der Anbindung an den Gerätewagen muss die Standsicherheit gemäß EN60601-1 gegeben sein.
- Herstellerspezifische Anbindungsmöglichkeiten (z. B. GCX) auf Anfrage.
- Bitte beachten Sie grundsätzlich beim Einsatz des Rundrohradapters die Stabilität des jeweiligen Tragrohrs.

≤ 14 kg

Schwenkarm, 1-fach, mit VESA 75 / 100 Adaption, universal, und Tastaturhalterung

Merkmale:

Tragarm:
- Eine stufenlose Gelenkeinstellung erfolgt mittels ergonomischer Bedienhebel.
- Große Aktionsradien decken je nach Variante einen weitreichenden Arbeitsbereich ab.
- Großvolumige Kabelkanäle mit Zugentlastungen ermöglichen die Aufnahme diverser Kabel.

Monitorhalterung:
- Zur Aufnahme von Monitoren mit VESA 75 / 100 Adaption.
- Um ± 15° neigbar (individuell abstimmbar auf das Monitorgewicht) und um ± 80° schwenkbar.

Tastaturhalterung:
- Zur Aufnahme von Tastaturen mit einer maximalen Breite von 450 mm.
- Das Mauspad ist beidseitig ausziehbar (rechts / links).

Tragfähigkeit: Schwenkarm, 1-fach: bis max. 23 kg
- Tastaturhalterung: bis max. 5 kg (Flächenlast)

Auslegerlänge: Schwenkarm, 1-fach: 320 mm (technische Details ab Seite 72)

Einbauhöhe: 4 E (132 mm)

Oberfläche: RAL 7035 Lichtgrau pulverbeschichtet

Lieferumfang: 1 Schwenkarm, 1-fach, inklusive Montagematerial

Anwendung

	Anbindung	Monitorgewicht	Bestellnummer
Schwenkarm, 1-fach, mit VESA 75 / 100 Adaption, universal, und Tastaturhalterung	ITD Profil	0-14 kg	**TS.6344.991**

Hinweis:
- Weitere Tastaturhalterungen finden Sie auf Seite 52, die optionale Netzteilhalterung auf Seite 60, das Befestigungsset für die Anbindung am Gerätewagen auf Seite 64.
- Bei der Anbindung an den Gerätewagen muss die Standsicherheit gemäß EN60601-1 gegeben sein.
- Weitere Adaptionen, wie an Normschiene, Rundrohr oder auch herstellerspezifische Anbindungen, sind auf Anfrage ebenfalls verfügbar.

SCHWENKARME

Schwenkarm, 1-fach oder 2-fach, mit Universaladapter

≤ 14 kg

Merkmale:

Tragarm:
- Eine stufenlose Gelenkeinstellung erfolgt mittels ergonomischer Bedienhebel.
- Große Aktionsradien decken je nach Variante einen weitreichenden Arbeitsbereich ab.
- Großvolumige Kabelkanäle mit Zugentlastungen ermöglichen die Aufnahme diverser Kabel.

Monitorhalterung:
- Universaladapter, zur Aufnahme monitorspezifischer Adapterplatten (Beispiele siehe Seite 44).
- Um ± 15° neigbar (individuell abstimmbar auf das Monitorgewicht) und um ± 80° schwenkbar.

Tragfähigkeit:
1 Schwenkarm, 1-fach: bis max. 23 kg
2 Schwenkarm, 2-fach: bis max. 15 kg

Auslegerlänge:
1 Schwenkarm, 1-fach: 320 mm (technische Details ab Seite 72)
2 Schwenkarm, 2-fach: 2 x 320 mm (technische Details ab Seite 72)

Einbauhöhe: 4 E (132 mm)
Oberfläche: RAL 7035 Lichtgrau pulverbeschichtet
Lieferumfang: 1 Schwenkarm, 1-fach, inklusive Montagematerial

ITD Profil

Normschiene

Rundrohr

		Anbindung	Monitorgewicht	Bestellnummer
Schwenkarm, 1-fach, mit Universaladapter	1	ITD Profil	0-14 kg	**TS.6211.991**
		Normschiene, horizontal		**TS.6214.991**
		Rundrohr Ø 25-42 mm		**TS.6339.991**
Schwenkarm, 2-fach, mit Universaladapter	2	ITD Profil		**TS.6212.991**
		Normschiene, horizontal		**TS.6340.991**
		Rundrohr Ø 25-42 mm		**TS.6341.991**

Hinweis:
- Den Adapter für die Befestigung an der vertikalen Normschiene (TS.0213.999) finden Sie auf Seite 65, die optionale Netzteilhalterungen auf Seite 60 und das Befestigungsset für die Anbindung am Gerätewagen auf Seite 64.
- Bei der Anbindung an den Gerätewagen muss die Standsicherheit gemäß EN60601-1 gegeben sein.
- Herstellerspezifische Anbindungsmöglichkeiten (z. B. GCX) auf Anfrage.
- Bitte beachten Sie grundsätzlich beim Einsatz des Rundrohradapters die Stabilität des jeweiligen Tragrohrs.

≤ 14 kg

Schwenkarm, 1-fach, mit Table Top Mount-Adapter für Philips IntelliVue MP5-70 / MX400-800

Merkmale:

Tragarm:
- Die Verwendung hochwertiger Materialien sowie die Pulverbeschichtung garantieren Robustheit, Zuverlässigkeit und eine hohe Zuladung.
- Ein großer Aktionsradius deckt einen weitreichenden Arbeitsbereich ab.
- Eine Halterung dient zur Aufnahme von Kabeln.

Monitorhalterung:
- Zur Aufnahme der Monitore Philips IntelliVue MP5-70 / MX400-800.
- Um ± 15° neigbar (individuell abstimmbar auf das Monitorgewicht) und um ± 80° schwenkbar.

Tragfähigkeit: Tragarm, starr: bis max. 23 kg
Auslegerlänge: Schwenkarm, 1-fach: 320 mm (technische Details auf Seite 73)
Einbauhöhe: 4 E (132 mm)
Oberfläche: RAL 7035 Lichtgrau pulverbeschichtet
Lieferumfang: 1 Schwenkarm, 1-fach, inklusive Montagematerial (ohne Philips Table Top Mount)

Anwendung

ITD Profil

Normschiene

Rundrohr

GCX Profilschiene

		Anbindung	Monitorgewicht	Bestellnummer
Schwenkarm, 1-fach, mit Table Top Mount-Adapter für Philips IntelliVue MP5-70 / MX400-800	1	ITD Profil	0-14 kg	**TS.6251.991**
	2	Normschiene, horizontal		**TS.6255.991**
	3	Rundrohr Ø 25-42 mm		**TS.6249.991**
	4	GCX Profilschiene		**TS.6253.991**

Hinweis:
- Den Adapter für die Befestigung an der vertikalen Normschiene (TS.0213.999) finden Sie auf Seite 65, das Befestigungsset für die Anbindung am Gerätewagen auf Seite 64.
- Weitere herstellerspezifische Anbindungsmöglichkeiten auf Anfrage.
- Bitte beachten Sie grundsätzlich beim Einsatz des Rundrohradapters die Stabilität des jeweiligen Tragrohrs.
- Bei der Anbindung an den Gerätewagen muss die Standsicherheit gemäß EN60601-1 gegeben sein.
- Pfosten, z. B. zur Aufnahme der „external Racks“, finden Sie auf Seite 64.

HÖHENVARIABLE TRAGARME

Höhenvariable Tragarme **flexion-port** mit VESA 75 / 100 Adaption

≤ 14 kg

Merkmale:

Tragarm:

- Aufnahme von Kabeln im großvolumigen Kabelkanal
- Einstellbare Drehgelenke und Fixierungsmöglichkeit der gewünschten Tragarm-Position in jeder Stellung
- Einstellbare Lastbereiche erlauben Nutzungskomfort und eine einfache Handhabung.

Monitorhalterung:

- Zur Aufnahme von Monitoren mit VESA 75 / 100 Adaption.
- Um ± 20° neigbar, um ± 90° schwenkbar und um ± 5° rotierbar.

Tragfähigkeit:

- Tragarm, höhenvariabel: 3-10 kg bzw. 8-14 kg (je nach Ausführung)
- Monitorhalterung: bis max. 14 kg

Auslegerlänge: 300, 400 und 600 mm (technische Details ab Seite 74)

Einbauhöhe: 5 E (132 mm)

Oberfläche: RAL 7035 Lichtgrau pulverbeschichtet

Dekorelemente: Tragarm: siehe [1]; Abbildung ähnlich RAL 5013 Kobaltblau

Lieferumfang: 1 Tragarm, höhenvariabel, inklusive Montagematerial

ITD Profil

Normschiene

Rundrohr

Höhenvariable Tragarme **flexion-port** mit VESA 75 / 100 Adaption				
Zuladung	**Anbindung**	**Bestellnummer (L = 300 mm)**	**Bestellnummer (L = 400 mm)**	**Bestellnummer (L = 600 mm)**
3-10 kg	ITD Profil	**HA.2200.XXX** [1]	**HA.2201.XXX** [1]	**HA.2202.XXX** [1]
	Normschiene, horizontal	**HA.2203.XXX** [1]	**HA.2204.XXX** [1]	**HA.2205.XXX** [1]
	Rundrohr Ø 25-42 mm	**HA.2206.XXX** [1]	**HA.2213.XXX** [1]	**HA.2214.XXX** [1]
8-14 kg	ITD Profil	**HA.2207.XXX** [1]	**HA.2208.XXX** [1]	**HA.2209.XXX** [1]
	Normschiene, horizontal	**HA.2210.XXX** [1]	**HA.2211.XXX** [1]	**HA.2212.XXX** [1]
	Rundrohr Ø 25-42 mm	**HA.2215.XXX** [1]	**HA.2216.XXX** [1]	**HA.2217.XXX** [1]

Hinweis:

- Den Adapter für die Befestigung an der vertikalen Normschiene (HA.1035.999) finden Sie auf Seite 65, das Befestigungsset für die Anbindung am Gerätewagen auf Seite 64.
- Herstellerspezifische Anbindungsmöglichkeiten (z. B. GCX) auf Anfrage.
- Bitte beachten Sie grundsätzlich beim Einsatz des Rundrohradapters die Stabilität des jeweiligen Tragrohrs.
- Bei der Anbindung an den Gerätewagen muss die Standsicherheit gemäß EN60601-1 gegeben sein.

[1] Dekorfarbe: ersetzen Sie .XXX durch .901 = RAL 5021 Wasserblau, .902 = RAL 5013 Kobaltblau, .903 = RAL 7035 Lichtgrau, .908 = RAL 5015 Himmelblau, .909 = RAL 1003 Signalgelb

HÖHENVARIABLE TRAGARME

≤ 14 kg

Höhenvariable Tragarme **flexion-port** mit VESA 75 / 100 Adaption, universal, und Tastaturhalterung

Merkmale:

Tragarm:

- Aufnahme von Kabeln im großvolumigen Kabelkanal
- Einstellbare Drehgelenke und Fixierungsmöglichkeit der gewünschten Tragarm-Position in jeder Stellung
- Einstellbare Lastbereiche erlauben Nutzungskomfort und eine einfache Handhabung.

Monitorhalterung:

- Zur Aufnahme von Monitoren mit VESA 75 / 100 Adaption.
- Um ± 15° neigbar (individuell abstimmbar auf das Monitorgewicht) und um ± 90° schwenkbar.

Tastaturhalterung:

- Zur Aufnahme von Tastaturen mit einer maximalen Breite von 450 mm.
- Das Mauspad ist beidseitig ausziehbar (rechts / links).

Tragfähigkeit:

- Tastaturhalterung: bis max. 5 kg (Flächenlast) / Monitorhalterung: bis max. 14 kg
- Tragarm, höhenvariabel: 3-10 kg bzw. 8-14 kg (je nach Ausführung)

Auslegerlänge: 300 und 400 mm (technische Details ab Seite 74)
Einbauhöhe: 5 E (132 mm)
Oberfläche: RAL 7035 Lichtgrau pulverbeschichtet
Dekorelemente: Tragarm: siehe [1]; Abbildung ähnlich RAL 5013 Kobaltblau
Lieferumfang: 1 Tragarm, höhenvariabel, inklusive Montagematerial

ITD Profil

Normschiene

Rundrohr

	Zuladung	Anbindung	Bestellnummer (L = 300 mm)	Bestellnummer (L = 400 mm)
Höhenvariable Tragarme flexion-port mit VESA 75 / 100 Adaption, universal, und Tastaturhalterung	3-10 kg	ITD Profil	**HA.2032.XXX** [1]	**HA.2182.XXX** [1]
		Normschiene, horizontal	**HA.2174.XXX** [1]	**HA.2184.XXX** [1]
		Rundrohr Ø 25-42 mm	**HA.2176.XXX** [1]	**HA.2186.XXX** [1]
	8-14 kg	ITD Profil	**HA.2033.XXX** [1]	**HA.2183.XXX** [1]
		Normschiene, horizontal	**HA.2175.XXX** [1]	**HA.2185.XXX** [1]
		Rundrohr Ø 25-42 mm	**HA.2177.XXX** [1]	**HA.2187.XXX** [1]

Hinweis:

- Den Adapter für die Befestigung an der vertikalen Normschiene (HA.1035.999) finden Sie auf Seite 65, das Befestigungsset für die Anbindung am Gerätewagen auf Seite 64.
- Weitere herstellerspezifische Anbindungsmöglichkeiten (z. B. GCX) auf Anfrage.
- Bitte beachten Sie grundsätzlich beim Einsatz des Rundrohradapters die Stabilität des jeweiligen Tragrohrs.
- Bei der Anbindung an den Gerätewagen muss die Standsicherheit gemäß EN60601-1 gegeben sein.

[1] Dekorfarbe: ersetzen Sie .XXX durch .901 = RAL 5021 Wasserblau, .902 = RAL 5013 Kobaltblau, .903 = RAL 7035 Lichtgrau, .908 = RAL 5015 Himmelblau, .909 = RAL 1003 Signalgelb

HÖHENVARIABLE TRAGARME

Höhenvariable Tragarme **flexion-port** mit Universaladapter

≤ 14 kg

Merkmale:

Tragarm:

- Aufnahme von Kabeln im großvolumigen Kabelkanal
- Einstellbare Drehgelenke und Fixierungsmöglichkeit der gewünschten Tragarm-Position in jeder Stellung
- Einstellbare Lastbereiche erlauben Nutzungskomfort und eine einfache Handhabung.

Monitorhalterung:

- Universaladapter, zur Aufnahme von monitorspezifischen Adapterplatten (Beispiele Seite 44).
- Um ± 15° neigbar (individuell abstimmbar auf das Monitorgewicht) und um ± 90° schwenkbar.

Tragfähigkeit:

- Tragarm, höhenvariabel: 3-10 kg bzw. 8-14 kg (je nach Ausführung)
- Monitorhalterung: bis max. 14 kg

Auslegerlänge: 300 und 400 mm (technische Details ab Seite 74)
Einbauhöhe: 5 E (132 mm)
Oberfläche: RAL 7035 Lichtgrau pulverbeschichtet;
Dekorelemente: Tragarm: siehe [1]; Abbildung ähnlich RAL 5021 Wasserblau
Lieferumfang: 1 Tragarm, höhenvariabel, inklusive Montagematerial

ITD Profil

Normschiene

Rundrohr

	Zuladung	Anbindung	Bestellnummer (L = 300 mm)	Bestellnummer (L = 400 mm)
Höhenvariable Tragarme flexion-port mit Universaladapter	3-10 kg	ITD Profil	**HA.2018.XXX** [1]	**HA.2019.XXX** [1]
		Normschiene, horizontal	**HA.2020.XXX** [1]	**HA.2021.XXX** [1]
		Rundrohr Ø 25-42 mm	**HA.2022.XXX** [1]	**HA.2023.XXX** [1]
	8-14 kg	ITD Profil	**HA.2024.XXX** [1]	**HA.2025.XXX** [1]
		Normschiene, horizontal	**HA.2026.XXX** [1]	**HA.2027.XXX** [1]
		Rundrohr Ø 25-42 mm	**HA.2028.XXX** [1]	**HA.2029.XXX** [1]

Hinweis:

- Den Adapter für die Befestigung an der vertikalen Normschiene (HA.1035.999) finden Sie auf Seite 65, das Befestigungsset für die Anbindung am Gerätewagen auf Seite 64.
- Herstellerspezifische Anbindungsmöglichkeiten (z. B. GCX) auf Anfrage.
- Bitte beachten Sie grundsätzlich beim Einsatz des Rundrohradapters die Stabilität des jeweiligen Tragrohrs.
- Bei der Anbindung an den Gerätewagen muss die Standsicherheit gemäß EN60601-1 gegeben sein.

flexion-port

[1] Dekorfarbe: ersetzen Sie .XXX durch .901 = RAL 5021 Wasserblau, .902 = RAL 5013 Kobaltblau, .903 = RAL 7035 Lichtgrau, .908 = RAL 5015 Himmelblau, .909 = RAL 1003 Signalgelb

HÖHENVARIABLE TRAGARME

≤ 14 kg

Höhenvariable Tragarme **flexion-port** mit Table Mount-Adapter für Philips IntelliVue MP5-70

Merkmale:

Tragarm:
- Großvolumige, klickbare Kabelkanäle ermöglichen die Aufnahme diverser Kabel.
- Einstellbare Drehgelenke sowie eine Bremsfunktion bieten benutzerfreundliche Einstellungen.
- Einstellbare Lastbereiche erlauben Nutzungskomfort und eine einfache Handhabung.

Monitorhalterung:
- Zur Aufnahme der Monitore Philips IntelliVue MP5-70.
- Um ± 15° neigbar (individuell abstimmbar auf das Monitorgewicht) und um ± 50° schwenkbar.

Tragfähigkeit:
- Monitorhalterung: bis max. 14 kg
- Tragarm, höhenvariabel: 3-10 kg bzw. 8-14 kg (je nach Ausführung)

Auslegerlänge: 300 und 400 mm (technische Details ab Seite 74)

Einbauhöhe: 5 E (132 mm)

Oberfläche: RAL 7035 Lichtgrau pulverbeschichtet

Dekorelemente: Tragarm: siehe [1]; Abbildung ähnlich RAL 7035 Lichtgrau

Lieferumfang: 1 Tragarm, höhenvariabel, inklusive Montagematerial (ohne Philips Table Top Mount)

ITD Profil

Pfosten auf Seite 64.

Normschiene

Rundrohr

GCX Profilschiene

	Zuladung	Anbindung	Bestellnummer (L = 300 mm)	Bestellnummer (L = 400 mm)
Höhenvariable Tragarme flexion-port mit Table Mount-Adapter für Philips IntelliVue MP5-70	3-10 kg	ITD Profil	**HA.2036.XXX** [1]	**HA.2037.XXX** [1]
		Normschiene, horizontal	**HA.2038.XXX** [1]	**HA.2039.XXX** [1]
		Rundrohr Ø 25-42 mm	**HA.2040.XXX** [1]	**HA.2041.XXX** [1]
		GCX Profilschiene	**HA.2152.XXX** [1]	**HA.2153.XXX** [1]
	8-14 kg	ITD Profil	**HA.2042.XXX** [1]	**HA.2043.XXX** [1]
		Normschiene, horizontal	**HA.2044.XXX** [1]	**HA.2045.XXX** [1]
		Rundrohr Ø 25-42 mm	**HA.2046.XXX** [1]	**HA.2047.XXX** [1]
		GCX Profilschiene	**HA.2102.XXX** [1]	**HA.2154.XXX** [1]

Hinweis:
- Den Adapter für die Befestigung an der vertikalen Normschiene (HA.1035.999) finden Sie auf Seite 65, das Befestigungsset für die Anbindung am Gerätewagen auf Seite 64.
- Weitere herstellerspezifische Anbindungsmöglichkeiten auf Anfrage.
- Bitte beachten Sie grundsätzlich beim Einsatz des Rundrohradapters die Stabilität des jeweiligen Tragrohrs.
- Bei der Anbindung an den Gerätewagen muss die Standsicherheit gemäß EN60601-1 gegeben sein.

[1] Dekorfarbe: ersetzen Sie .XXX durch .901 = RAL 5021 Wasserblau, .902 = RAL 5013 Kobaltblau, .903 = RAL 7035 Lichtgrau, .908 = RAL 5015 Himmelblau, .909 = RAL 1003 Signalgelbb

HÖHENVARIABLE TRAGARME

≤ 14 kg

Höhenvariable Tragarme **flexion-port** mit Table Mount-Adapter für Philips IntelliVue MX400-550

Merkmale:

Tragarm:
- Großvolumige, klickbare Kabelkanäle ermöglichen die Aufnahme diverser Kabel.
- Einstellbare Drehgelenke sowie eine Bremsfunktion bieten benutzerfreundliche Einstellungen.
- Einstellbare Lastbereiche erlauben Nutzungskomfort und eine einfache Handhabung.

Monitorhalterung:
- Zur Aufnahme der Monitore Philips IntelliVue MX400-550.
- Um ± 15° neigbar (individuell abstimmbar auf das Monitorgewicht) und um ± 50° schwenkbar.

Tragfähigkeit:
- Monitorhalterung: bis max. 14 kg
- Tragarm, höhenvariabel: 3-10 kg bzw. 8-14 kg (je nach Ausführung))

Auslegerlänge: 300 und 400 mm (technische Details ab Seite 74)

Einbauhöhe: 5 E (132 mm)

Oberfläche: RAL 7035 Lichtgrau pulverbeschichtet

Dekorelemente: Tragarm: siehe [1]; Abbildung ähnlich RAL 7035 Lichtgrau

Lieferumfang: 1 Tragarm, höhenvariabel, inklusive Montagematerial (ohne Philips Table Top Mount)

ITD Profil

Normschiene

Rundrohr

GCX Profilschiene

	Zuladung	Anbindung	Bestellnummer (L = 300 mm)	Bestellnummer (L = 400 mm)
Höhenvariable Tragarme flexion-port mit Table Mount-Adapter für Philips IntelliVue MX400-550	3-10 kg	ITD Profil	**HA.2242.XXX** [1]	**HA.2243.XXX** [1]
		Normschiene, horizontal	**HA.2244.XXX** [1]	**HA.2245.XXX** [1]
		Rundrohr Ø 25-42 mm	**HA.2246.XXX** [1]	**HA.2247.XXX** [1]
		GCX Profilschiene	**HA.2248.XXX** [1]	**HA.2249.XXX** [1]
	8-14 kg	ITD Profil	**HA.2250.XXX** [1]	**HA.2251.XXX** [1]
		Normschiene, horizontal	**HA.2252.XXX** [1]	**HA.2253.XXX** [1]
		Rundrohr Ø 25-42 mm	**HA.2254.XXX** [1]	**HA.2255.XXX** [1]
		GCX Profilschiene	**HA.2256.XXX** [1]	**HA.2257.XXX** [1]

Hinweis:
- Den Adapter für die Befestigung an der vertikalen Normschiene (HA.1035.999) finden Sie auf Seite 65, das Befestigungsset für die Anbindung am Gerätewagen auf Seite 64.
- Weitere herstellerspezifische Anbindungsmöglichkeiten auf Anfrage.
- Bitte beachten Sie grundsätzlich beim Einsatz des Rundrohradapters die Stabilität des jeweiligen Tragrohrs.
- Bei der Anbindung an den Gerätewagen muss die Standsicherheit gemäß EN60601-1 gegeben sein.

flexion-port

[1] Dekorfarbe: ersetzen Sie .XXX durch .901 = RAL 5021 Wasserblau, .902 = RAL 5013 Kobaltblau, .903 = RAL 7035 Lichtgrau, .908 = RAL 5015 Himmelblau, .909 = RAL 1003 Signalgelbb

HÖHENVARIABLE TRAGARME

11-20 kg

Höhenvariable Tragarme **flexion-port** mit Table Mount-Adapter für Philips IntelliVue MX600-800

Merkmale:

Tragarm:
- Großvolumige, klickbare Kabelkanäle ermöglichen die Aufnahme diverser Kabel.
- Einstellbare Drehgelenke sowie eine Bremsfunktion bieten benutzerfreundliche Einstellungen.
- Einstellbare Lastbereiche erlauben Nutzungskomfort und eine einfache Handhabung.

Monitorhalterung:
- Zur Aufnahme der Monitore Philips IntelliVue MX600-800.
- Um ± 15° neigbar (individuell abstimmbar auf das Monitorgewicht) und um ± 50° schwenkbar.

Tragfähigkeit:
- Monitorhalterung: bis max. 14 kg
- Tragarm, höhenvariabel: 11-20 kg

Auslegerlänge: 400 mm (technische Details ab Seite 74)

Einbauhöhe: 5 E (132 mm)

Oberfläche: RAL 7035 Lichtgrau pulverbeschichtet

Dekorelemente: Tragarm: siehe [1]; Abbildung ähnlich RAL 7035 Lichtgrau

Lieferumfang: 1 Tragarm, höhenvariabel, inklusive Montagematerial (ohne Philips Table Top Mount)

Anwendung

ITD Profil

Normschiene

Rundrohr

GCX Profilschiene

	Zuladung	Anbindung	Bestellnummer (L = 400 mm)
Höhenvariable Tragarme flexion-port mit Table Mount-Adapter für Philips IntelliVue MX600-800	11-20 kg	ITD Profil	**HA.2096.XXX** [1]
		Normschiene, horizontal	**HA.2171.XXX** [1]
		Rundrohr Ø 25-42 mm	**HA.2172.XXX** [1]
		GCX Profilschiene	**HA.2173.XXX** [1]

Hinweis:
- Optional ist der Tragarm auch mit Tastaturhalterung und / oder Pfosten verfügbar (siehe Anwendung). Nähere Informationen zu dieser Tastaturhalterung finden Sie auf Seite 55, zum Pfosten auf Seite 64.
- Weitere herstellerspezifische Anbindungsmöglichkeiten auf Anfrage.
- Bitte beachten Sie grundsätzlich beim Einsatz des Rundrohradapters die Stabilität des jeweiligen Tragrohrs.
- Bei der Anbindung an den Gerätewagen muss die Standsicherheit gemäß EN60601-1 gegeben sein.

[1] Dekorfarbe: ersetzen Sie .XXX durch .901 = RAL 5021 Wasserblau, .902 = RAL 5013 Kobaltblau, .903 = RAL 7035 Lichtgrau, .908 = RAL 5015 Himmelblau, .909 = RAL 1003 Signalgelb

HÖHENVARIABLE TRAGARME

≤ 14 kg

Höhenvariable Tragarme **flexion-port** mit VESA 75 / 100 Adaption auf Schwenkarm

Merkmale:

Tragarm:
- Großvolumige, klickbare Kabelkanäle ermöglichen die Aufnahme diverser Kabel.
- Einstellbare Drehgelenke sowie eine Bremsfunktion bieten benutzerfreundliche Einstellungen.
- Einstellbare Lastbereiche erlauben Nutzungskomfort und eine einfache Handhabung.

Monitorhalterung:
- Zur Aufnahme von Monitoren mit VESA 75 / 100 Adaption.
- Um ± 20° neigbar, um ± 90° schwenkbar und um ± 5° rotierbar.

Tragfähigkeit:
- Tragarm, höhenvariabel: 3-10 kg bzw. 8-14 kg (je nach Ausführung)
- Monitorhalterung: bis max. 14 kg

Auslegerlänge: 300 mm + 350 mm und 400 mm + 350 mm (technische Details ab Seite 74)

Einbauhöhe: 5 E (132 mm)

Oberfläche: RAL 7035 Lichtgrau pulverbeschichtet

Dekorelemente: Tragarm: siehe [1]; Abbildung ähnlich RAL 5013 Kobaltblau

Lieferumfang: 1 Tragarm, höhenvariabel, auf Schwenkarm inklusive Montagematerial

ITD Profil

Normschiene

Rundrohr

Höhenvariable Tragarme **flexion-port** mit VESA 75 / 100 Adaption auf Schwenkarm			
Zuladung	**Anbindung**	**Bestellnummer (L = 300 mm + 350 mm)**	**Bestellnummer (L = 400 mm + 350 mm)**
3-10 kg	ITD Profil	**HA.2218.XXX** [1]	**HA.2219.XXX** [1]
	Normschiene, horizontal	**HA.2220.XXX** [1]	**HA.2221.XXX** [1]
	Rundrohr Ø 25-42 mm	**HA.2222.XXX** [1]	**HA.2223.XXX** [1]
8-14 kg	ITD Profil	**HA.2224.XXX** [1]	**HA.2225.XXX** [1]
	Normschiene, horizontal	**HA.2226.XXX** [1]	**HA.2227.XXX** [1]
	Rundrohr Ø 25-42 mm	**HA.2228.XXX** [1]	**HA.2229.XXX** [1]

Hinweis:
- Den Adapter für die Befestigung an der vertikalen Normschiene (HA.1035.999) finden Sie auf Seite 65, das Befestigungsset für die Anbindung am Gerätewagen auf Seite 64.
- Herstellerspezifische Anbindungsmöglichkeiten (z. B. GCX) auf Anfrage.
- Bitte beachten Sie grundsätzlich beim Einsatz des Rundrohradapters die Stabilität des jeweiligen Tragrohrs.
- Bei der Anbindung an den Gerätewagen muss die Standsicherheit gemäß EN60601-1 gegeben sein.

[1] Dekorfarbe: ersetzen Sie .XXX durch .901 = RAL 5021 Wasserblau, .902 = RAL 5013 Kobaltblau, .903 = RAL 7035 Lichtgrau, .908 = RAL 5015 Himmelblau, .909 = RAL 1003 Signalgelb

HÖHENVARIABLE TRAGARME

≤ 14 kg

Höhenvariable Tragarme **flexion-port** mit VESA 75 / 100 und Tastaturhalterung auf Schwenkarm

Merkmale:

Tragarm:
- Großvolumige, klickbare Kabelkanäle ermöglichen die Aufnahme diverser Kabel.
- Einstellbare Drehgelenke sowie eine Bremsfunktion bieten benutzerfreundliche Einstellungen.
- Einstellbare Lastbereiche erlauben Nutzungskomfort und eine einfache Handhabung.

Monitorhalterung:
- Zur Aufnahme von Monitoren mit VESA 75 / 100 Adaption.
- Um ± 15° neigbar (individuell abstimmbar auf das Monitorgewicht) und um ± 90° schwenkbar.

Tastaturhalterung (mit ausziehbarem Mousepad links / rechts):
- Zur Aufnahme von Tastaturen mit einer maximalen Breite von 450 mm.

Tragfähigkeit:
- Monitorhalterung: bis max. 14 kg // Tastaturhalterung: bis max. 5 kg (Flächenlast)
- Tragarm, höhenvariabel: 3-10 kg bzw. 8-14 kg (je nach Ausführung)

Auslegerlänge: 300 mm + 350 mm und 400 mm + 350 mm (technische Details ab Seite 74)

Einbauhöhe: 5 E (132 mm)

Oberfläche: RAL 7035 Lichtgrau pulverbeschichtet; **Dekorelemente:** Tragarm: siehe [1]; Abb. ähnl. RAL 5013 Kobaltblau

Lieferumfang: 1 Tragarm, höhenvariabel, auf Schwenkarm inklusive Montagematerial

ITD Profil

Normschiene

Rundrohr

Höhenvariable Tragarme **flexion-port** mit VESA 75 / 100 und Tastaturhalterung auf Schwenkarm			
Zuladung	**Anbindung**	**Bestellnummer (L = 300 mm + 350 mm)**	**Bestellnummer (L = 400 mm + 350 mm)**
3-10 kg	ITD Profil	**HA.2034.XXX** [1]	**HA.2190.XXX** [1]
	Normschiene, horizontal	**HA.2178.XXX** [1]	**HA.2192.XXX** [1]
	Rundrohr Ø 25-42 mm	**HA.2180.XXX** [1]	**HA.2194.XXX** [1]
8-14 kg	ITD Profil	**HA.2035.XXX** [1]	**HA.2191.XXX** [1]
	Normschiene, horizontal	**HA.2179.XXX** [1]	**HA.2193.XXX** [1]
	Rundrohr Ø 25-42 mm	**HA.2181.XXX** [1]	**HA.2195.XXX** [1]

Hinweis:
- Das Befestigungsset für die Anbindung am Gerätewagen auf Seite 64.
- Herstellerspezifische Anbindungsmöglichkeiten (z. B. GCX) auf Anfrage.
- Bitte beachten Sie grundsätzlich beim Einsatz des Rundrohradapters die Stabilität des jeweiligen Tragrohrs.
- Bei der Anbindung an den Gerätewagen muss die Standsicherheit gemäß EN60601-1 gegeben sein.

[1] Dekorfarbe: ersetzen Sie .XXX durch .901 = RAL 5021 Wasserblau, .902 = RAL 5013 Kobaltblau, .903 = RAL 7035 Lichtgrau, .908 = RAL 5015 Himmelblau, .909 = RAL 1003 Signalgelb

HÖHENVARIABLE TRAGARME

≤ 14 kg

Höhenvariable Tragarme **flexion-port** mit Universaladapter auf Schwenkarm

Merkmale:

Tragarm:
- Großvolumige, klickbare Kabelkanäle ermöglichen die Aufnahme diverser Kabel.
- Einstellbare Drehgelenke sowie eine Bremsfunktion bieten benutzerfreundliche Einstellungen.
- Einstellbare Lastbereiche erlauben Nutzungskomfort und eine einfache Handhabung.

Monitorhalterung:
- Universaladapter, zur Aufnahme von monitorspezifischen Adapterplatten (Beispiele Seite 44).
- Um ± 15° neigbar (individuell abstimmbar auf das Monitorgewicht) und um ± 90° schwenkbar.

Tragfähigkeit:
- Monitorhalterung: bis max. 14 kg
- Tragarm, höhenvariabel: 3-10 kg bzw. 8-14 kg (je nach Ausführung)

Auslegerlänge: 300 mm + 350 mm und 400 mm + 350 mm (technische Details ab Seite 74)

Einbauhöhe: 5 E (132 mm)

Oberfläche: RAL 7035 Lichtgrau pulverbeschichtet

Dekorelemente: Tragarm: siehe [1]; Abbildung ähnlich RAL 5021 Wasserblau

Lieferumfang: 1 Tragarm, höhenvariabel, auf Schwenkarm inklusive Montagematerial

ITD Profil

Normschiene

Rundrohr

Höhenvariable Tragarme **flexion-port** mit Universaladapter auf Schwenkarm			
Zuladung	**Anbindung**	**Bestellnummer (L = 300 mm + 350 mm)**	**Bestellnummer (L = 400 mm + 350 mm)**
3-10 kg	ITD Profil	**HA.2073.XXX** [1]	**HA.2030.XXX** [1]
	Normschiene, horizontal	**HA.2074.XXX** [1]	**HA.2075.XXX** [1]
	Rundrohr Ø 25-42 mm	**HA.2076.XXX** [1]	**HA.2077.XXX** [1]
8-14 kg	ITD Profil	**HA.2078.XXX** [1]	**HA.2031.XXX** [1]
	Normschiene, horizontal	**HA.2079.XXX** [1]	**HA.2080.XXX** [1]
	Rundrohr Ø 25-42 mm	**HA.2081.XXX** [1]	**HA.2082.XXX** [1]

Hinweis:
- Den Adapter für die Befestigung an der vertikalen Normschiene (HA.1035.999) finden Sie auf Seite 65, das Befestigungsset für die Anbindung am Gerätewagen auf Seite 64.
- Herstellerspezifische Anbindungsmöglichkeiten (z. B. GCX) auf Anfrage.
- Bitte beachten Sie grundsätzlich beim Einsatz des Rundrohradapters die Stabilität des jeweiligen Tragrohrs.
- Bei der Anbindung an den Gerätewagen muss die Standsicherheit gemäß EN60601-1 gegeben sein.

flexion-port

[1] Dekorfarbe: ersetzen Sie .XXX durch .901 = RAL 5021 Wasserblau, .902 = RAL 5013 Kobaltblau, .903 = RAL 7035 Lichtgrau, .908 = RAL 5015 Himmelblau, .909 = RAL 1003 Signalgelb

HÖHENVARIABLE TRAGARME

≤ 14 kg

Höhenvariable Tragarme **flexion-port** mit Table Mount-Adapter für Philips MP5-70 auf Schwenkarm

Merkmale:

Tragarm:
- Großvolumige, klickbare Kabelkanäle ermöglichen die Aufnahme diverser Kabel.
- Einstellbare Drehgelenke sowie eine Bremsfunktion bieten benutzerfreundliche Einstellungen.
- Einstellbare Lastbereiche erlauben Nutzungskomfort und eine einfache Handhabung.

Monitorhalterung:
- Zur Aufnahme der Monitore Philips IntelliVue MP5-70.
- Um ± 15° neigbar (individuell abstimmbar auf das Monitorgewicht) und um ± 50° schwenkbar.

Tragfähigkeit:
- Monitorhalterung: bis max. 14 kg
- Tragarm, höhenvariabel: 3-10 kg bzw. 8-14 kg (je nach Ausführung)

Auslegerlänge: 300 + 350 mm und 400 + 350 mm (technische Details ab Seite 74)

Einbauhöhe: 5 E (132 mm)

Oberfläche: RAL 7035 Lichtgrau pulverbeschichtet

Dekorelemente: Tragarm: siehe [1]; Abbildung ähnlich RAL 7035 Lichtgrau

Lieferumfang: 1 Tragarm, höhenvariabel, inklusive Montagematerial (ohne Philips Table Top Mount)

ITD Profil

Pfosten auf Seite 64.

Normschiene

Rundrohr

GCX Profilschiene

Höhenvariable Tragarme **flexion-port** mitTable Mount-Adapter für Philips MP5-70 auf Schwenkarm			
Zuladung	**Anbindung**	**Bestellnummer (L = 300 mm + 350 mm)**	**Bestellnummer (L = 400 mm + 350 mm)**
3-10 kg	ITD Profil	**HA.2083.XXX** [1]	**HA.2048.XXX** [1]
	Normschiene, horizontal	**HA.2084.XXX** [1]	**HA.2085.XXX** [1]
	Rundrohr Ø 25-42 mm	**HA.2086.XXX** [1]	**HA.2087.XXX** [1]
	GCX Profilschiene	**HA.2163.XXX** [1]	**HA.2164.XXX** [1]
8-14 kg	ITD Profil	**HA.2088.XXX** [1]	**HA.2049.XXX** [1]
	Normschiene, horizontal	**HA.2089.XXX** [1]	**HA.2090.XXX** [1]
	Rundrohr Ø 25-42 mm	**HA.2091.XXX** [1]	**HA.2092.XXX** [1]
	GCX Profilschiene	**HA.2165.XXX** [1]	**HA.2166.XXX** [1]

Hinweis:
- Den Adapter für die Befestigung an der vertikalen Normschiene (HA.1035.999) finden Sie auf Seite 65, das Befestigungsset für die Anbindung am Gerätewagen auf Seite 64.
- Bitte beachten Sie grundsätzlich beim Einsatz des Rundrohradapters die Stabilität des jeweiligen Tragrohrs.
- Bei der Anbindung an den Gerätewagen muss die Standsicherheit gemäß EN60601-1 gegeben sein.

[1] Dekorfarbe: ersetzen Sie .XXX durch .901 = RAL 5021 Wasserblau, .902 = RAL 5013 Kobaltblau, .903 = RAL 7035 Lichtgrau, .908 = RAL 5015 Himmelblau, .909 = RAL 1003 Signalgelb

HÖHENVARIABLE TRAGARME

Höhenvariable Tragarme **flexion-port** mit Table Mount-Adapter für Philips MX400-550 auf Schwenkarm

≤ 14 kg

Merkmale:

Tragarm:
- Großvolumige, klickbare Kabelkanäle ermöglichen die Aufnahme diverser Kabel.
- Einstellbare Drehgelenke sowie eine Bremsfunktion bieten benutzerfreundliche Einstellungen.
- Einstellbare Lastbereiche erlauben Nutzungskomfort und eine einfache Handhabung.

Monitorhalterung:
- Zur Aufnahme der Monitore Philips IntelliVue MX400-550 (mit integrierter Modul-Box).
- Um ± 15° neigbar (individuell abstimmbar auf das Monitorgewicht) und um ± 50° schwenkbar.

Tragfähigkeit:
- Monitorhalterung: bis max. 14 kg
- Tragarm, höhenvariabel: 3-10 kg bzw. 8-14 kg (je nach Ausführung)

Auslegerlänge: 300 + 350 mm und 400 + 350 mm (technische Details ab Seite 74)

Einbauhöhe: 5 E (132 mm)

Oberfläche: RAL 7035 Lichtgrau pulverbeschichtet

Dekorelemente: Tragarm: siehe [1]; Abbildung ähnlich RAL 7035 Lichtgrau

Lieferumfang: 1 Tragarm, höhenvariabel, inklusive Montagematerial (ohne Philips Table Top Mount)

ITD Profil

Normschiene

Rundrohr

GCX Profilschiene

Höhenvariable Tragarme **flexion-port** mit Table Mount-Adapter für Philips MX400-550 auf Schwenkarm			
Zuladung	**Anbindung**	**Bestellnummer (L = 300 mm + 350 mm)**	**Bestellnummer (L = 400 mm + 350 mm)**
3-10 kg	ITD Profil	**HA.2258.XXX** [1]	**HA.2259.XXX** [1]
	Normschiene, horizontal	**HA.2260.XXX** [1]	**HA.2261.XXX** [1]
	Rundrohr Ø 25-42 mm	**HA.2262.XXX** [1]	**HA.2263.XXX** [1]
	GCX Profilschiene	**HA.2264.XXX** [1]	**HA.2165.XXX** [1]
8-14 kg	ITD Profil	**HA.2266.XXX** [1]	**HA.2267.XXX** [1]
	Normschiene, horizontal	**HA.2268.XXX** [1]	**HA.2269.XXX** [1]
	Rundrohr Ø 25-42 mm	**HA.2270.XXX** [1]	**HA.2271.XXX** [1]
	GCX Profilschiene	**HA.2272.XXX** [1]	**HA.2273.XXX** [1]

Hinweis:
- Den Adapter für die Befestigung an der vertikalen Normschiene (HA.1035.999) finden Sie auf Seite 65, das Befestigungsset für die Anbindung am Gerätewagen auf Seite 64.
- Bitte beachten Sie grundsätzlich beim Einsatz des Rundrohradapters die Stabilität des jeweiligen Tragrohrs.
- Bei der Anbindung an den Gerätewagen muss die Standsicherheit gemäß EN60601-1 gegeben sein.

flexion-port

[1] Dekorfarbe: ersetzen Sie .XXX durch .901 = RAL 5021 Wasserblau, .902 = RAL 5013 Kobaltblau, .903 = RAL 7035 Lichtgrau, .908 = RAL 5015 Himmelblau, .909 = RAL 1003 Signalgelbb

≤ 14 kg

ADAPTERPLATTEN

Adapterplatten für Monitorhalterungen mit Universaladapter

Merkmale:
- Die monitorspezifischen Adapterplatten werden mit dem jeweiligen Monitor verschraubt.
- Die Sicherung erfolgt mittels Rastbolzen auf der am Tragarm angebrachten Universalhalterung.

Material: Aluminium
Tragfähigkeit: Bis max. 14 kg
Oberfläche: Eloxiert
Lieferumfang: 1 Adapterplatte inklusive Montagematerial

1

1

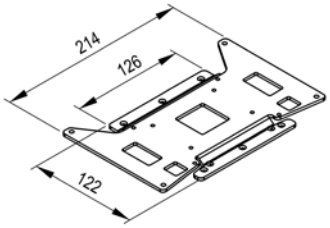

2

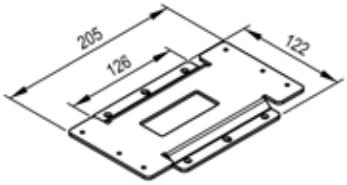

3

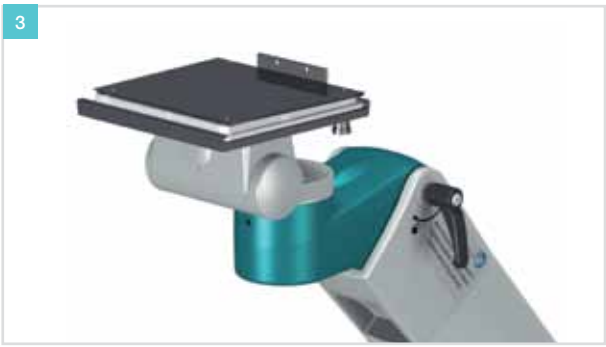

3

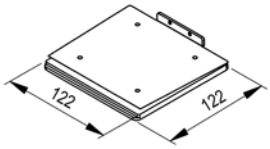

4

4

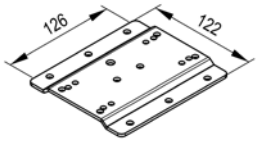

	Abmessungen (B x T)	Bestellnummer
1 Adapterplatte für Nihon Kohden Life Scope I, L und TR / PVM	214 mm x 122 mm	**TS.0576.999**
2 Adapterplatte für Nihon Kohden Life Scope BSM	206 mm x 122 mm	**TS.0670.999**
3 Adapterplatte für Schiller Argus LCM	122 mm x 122 mm	**TS.0360.999**
4 Adapterplatte für GE Critikon Pro 100, GE Dash und GE Datex Ohmeda	140 mm x 122 mm	**TS.0305.999**
Weitere Adapterplatten auf Anfrage!		

Hinweis:
- Bitte berücksichtigen Sie, dass sich die Bestellnummern nur auf die jeweiligen Adapterplatten beziehen.
- Entsprechende Tragarme mit Universaladapter müssen separat bestellt werden.

BEFESTIGUNGSSET

Befestigungsset für ITD Profil

Merkmale: Zur Anbringung des Trägerprofils an bestehenden Normschienen

Montage:
1. an zwei übereinanderliegenden Normschienen mit gleichem Wandabstand
2. an eine Normschiene und Versorgungskanal (mit unterschiedlichem Wandabstand)
3. an zwei übereinanderliegenden Normschienen mit der Möglichkeit der Überbrückung des Versorgungskanals

Oberfläche: RAL 7035 Lichtgrau pulverbeschichtet

Lieferumfang: 2 Adapter (je nach Ausführung) mit Montagematerial

Lieferzustand: Satzweise verpackt

1

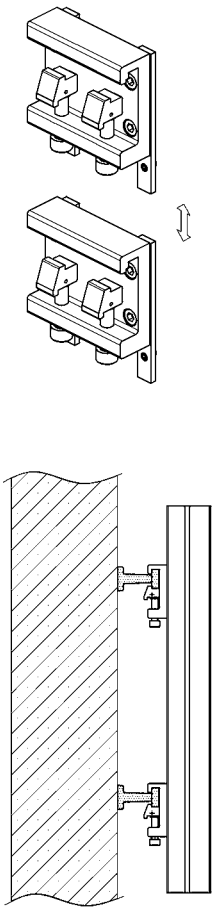

2

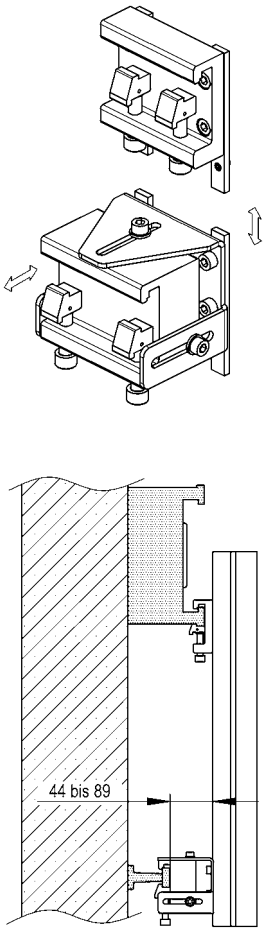

3

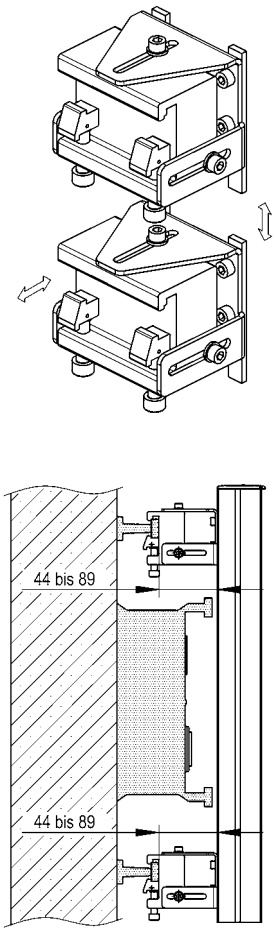

	Bestellnummer
1 Befestigungsset	TS.6011.991
2 Befestigungsset mit einem Ausgleichteil	TS.6012.991
3 Befestigungsset mit zwei Ausgleichsteilen	TS.6013.991

ITD Profil „Economy“ und „Profi“

Merkmale: Das ITD Profil ist in den Ausführungen “Economy” und “Profi” erhältlich und kann nicht nur Tragarme und diverse Zubehörkomponenten, sondern auch u. a. Steckdosenleisten oder Datendosen aufnehmen.

Montage: An der Wand oder horizontalen Normschiene (mit Befestigungsset, siehe Seite 45).

Oberfläche:
- ITD Trägerprofil: Aluminium natureloxiert
- Kabelkanal: RAL 7035 Lichtgrau
- Abdeckkappen (oben / unten): RAL 7016 Anthrazit

Lieferumfang:

1 Das ITD Trägerprofil “Economy” besteht aus:
- 1 Trägerprofil mit Gewindeleisten, Montageraster 32 mm in beiden vorderen T-Nuten
- 2 Abdeckkappen

2 Das ITD Trägerprofil “Profi” besitzt neben dem Lieferumfang der “Economy”-Version zusätzlich:
- 1 Abdeckplatte mit Zugentlastung anstelle von Abdeckkappen unten
- 1 durchgehenden Kabelkanal auf einer Seite mit einer Zugentlastung
- mehrere Kabelkanäle und Zugentlastungen (längenabhängig) auf der anderen Seite

Lieferzustand: Vormontiert

1

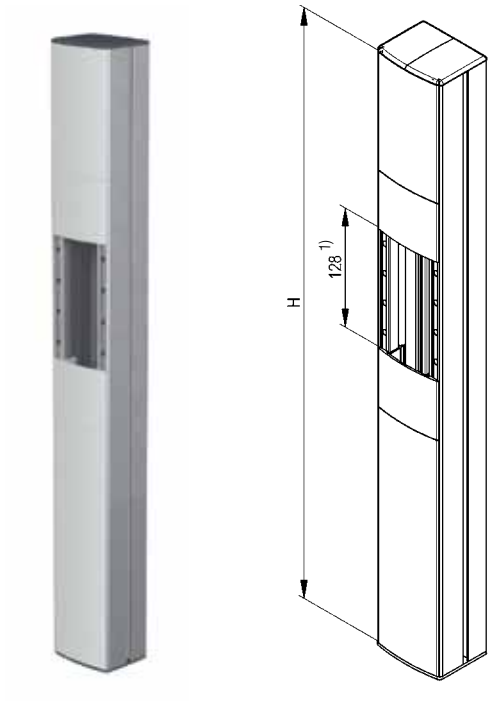

2

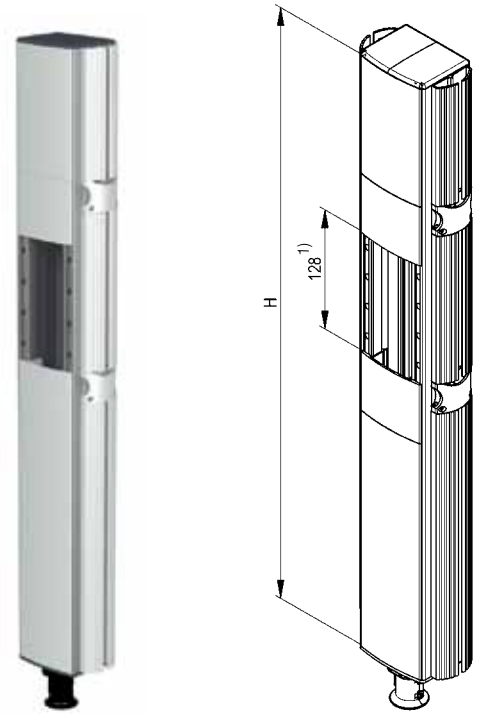

	Einbauhöhe H	Tragfähigkeit	Bestellnummer 1 (ITD Profil „Economy“)	Bestellnummer 2 (ITD Profil „Profi“)
ITD Profil, 10 E	320 mm	35 kg	**TS.6040.991**	**TS.6006.991**
ITD Profil, 15 E	480 mm	50 kg	**TS.6046.991**	**TS.6008.991**
ITD Profil, 20 E	640 mm	50 kg	**TS.6041.991**	**TS.6001.991**
ITD Profil, 30 E	960 mm	100 kg	**TS.6042.991**	**TS.6002.991**
ITD Profil, 40 E	1280 mm	125 kg	**TS.6043.991**	**TS.6003.991**
ITD Profil, 50 E	1600 mm	150 kg	**TS.6044.991**	**TS.6004.991**
ITD Profil, 60 E	1920 mm	150 kg	**TS.6045.991**	**TS.6005.991**

Hinweis:
Bitte achten Sie auf montagegeeignete Wände und entsprechendes Befestigungsmaterial. Nur so kann die angegebene Tragfähigkeit erreicht werden!

1) 128 mm = 4 E; Freiraum zur Befestigung von Tragarmen mit der ITD Trägerplatte

ITD PROFIL

ITD Profil, flach

Merkmale:
- Tragarme und diverse Zubehörkomponenten können dank der flachen Bauweise des Profils nah an der Wand angebracht werden.
- Ein innenliegender Kabelkanal ermöglicht die Aufnahme diverser (Daten-)Leitungen.
- Vor Verunreinigungen schützen Abdeckkappen- und -Leisten, die die T-Nuten sowie den Kabelkanal sicher verschließen.

Montage: Direkt an der Wand.

Oberfläche:
- ITD Profil: Aluminium natureloxiert
- Abdeckkappen (oben / unten): RAL 7016 Anthrazit
- Abdeckleisten: RAL 7035 Lichtgrau

Lieferumfang: ITD Profil, flach, mit 2 Gewindeleisten, 2 Abdeckkappen, (längenabhängigen) Abdeckleisten und Montagematerial

Lieferzustand: Vormontiert

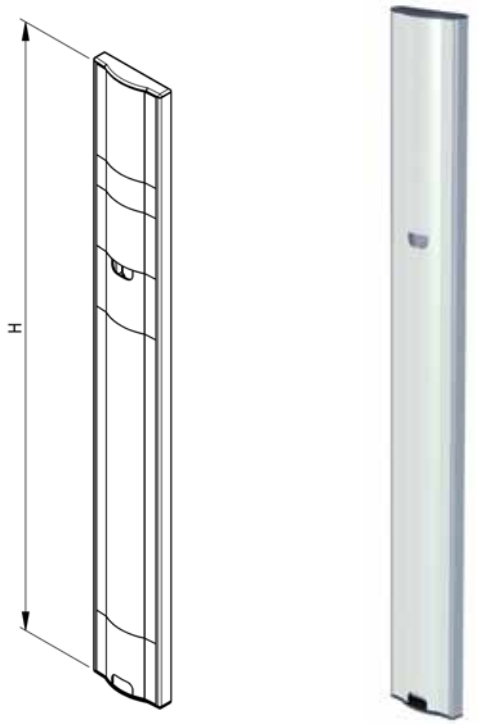

	Einbauhöhe H	Tragfähigkeit	Bestellnummer (ITD Profil, flach)
ITD Profil, flach, 10 E	320 mm	25 kg	**TS.6440.991**
ITD Profil, flach, 15 E	480 mm	50 kg	**TS.6446.991**
ITD Profil, flach, 20 E	640 mm	50 kg	**TS.6441.991**
ITD Profil, flach, 30 E	960 mm	75 kg	**TS.6442.991**
ITD Profil, flach, 40 E	1280 mm	75 kg	**TS.6443.991**
ITD Profil, flach, 50 E	1600 mm	100 kg	**TS.6444.991**
ITD Profil, flach, 60 E	1920 mm	100 kg	**TS.6445.991**

Hinweis:
Bitte achten Sie auf montagegeeignete Wände und entsprechendes Befestigungsmaterial. Nur so kann die angegebene Tragfähigkeit erreicht werden!

Tischadapter mit VESA Adaption bzw. Universaladapter

Merkmale: Zur Aufnahme von Bildschirmen mit VESA 75 / 100 Adaption oder Universaladapter.
Montage: Mittels mitgelieferter Schrauben und einer Gegenplatte an der gebohrten Arbeitsplatte oder am Ablageboden.
Tragfähigkeit: Bis max. 14 kg
Varianten:
1 Tischadapter mit VESA 75 / 100 Adaption, universal
2 Tischadapter mit VESA 75 / 100 Adaption, verstellbar
3 Tischadapter mit Universaladapter
Oberfläche: RAL 7035 Lichtgrau pulverbeschichtet
Lieferumfang:
- 1 Tischadapter mit Dreh und Schwenkeinheit
- 1 Gegenplatte
- Montagematerial

Lieferzustand: Vormontiert

1

2

3

	Bestellnummer
1 Tischadapter mit VESA 75 / 100 Adaption, universal	TS.6337.991
2 Tischadapter mit VESA 75 / 100 Adaption, verstellbar	TS.6158.991
3 Tischadapter mit Universaladapter	TS.6360.991

Hinweis:
- Monitorspezifische Adapterplatten finden Sie auf Seite 44.
- Ablageböden zur Platzierung von Tischadaptern finden Sie ab Seite 56.

TISCHADAPTER

Tischadapter mit Table Mount Adapter für Philips IntelliVue MP5-70 / MX400-800

Merkmale: Zur Aufnahme der Philips IntelliVue Monitore MP5-70 / MX400-800.

Montage: Mittels mitgelieferter Schrauben und einer Gegenplatte an der gebohrten Arbeitsplatte oder am Ablageboden.

Tragfähigkeit:
- 1 Bis max. 14 kg
- 2 Bis max. 20 kg (davon der Table Mount-Adapter bis max. 14 kg)

Oberfläche:
- 1 , 2 Säule: RAL 7035 Lichtgrau pulverbeschichtet
- 2 Tragpfosten: Aluminium natureloxiert

Lieferumfang:
- 1 Tischadapter mit Table Mount-Adapter auf Dreh- und Schwenkeinheit
- Bei 2 zzgl. Vertikalhalterung mit einer Höhe von 128 mm
- 1 Gegenplatte
- Montagematerial (ohne Philips Table Top Mount)

Lieferzustand: Vormontiert

1

2

	Bestellnummer
1 Tischadapter mit Table Mount-Adapter für Philips IntelliVue MP5-70 / MX400-800	TS.6025.991
2 Tischadapter mit Table Mount-Adapter für Philips IntelliVue MP5-70 / MX400-800 auf Säule mit Vertikalhalterung	TS.6157.991

Hinweis:
- Ablageböden zur Platzierung von Tischadaptern finden Sie ab Seite 56.

Merkmale: Zur Aufnahme von verschiedenen Monitorhalterungen oder Tragarmen.
Montage: Mittels mitgelieferter Schrauben und einer Gegenplatte an der gebohrten Arbeitsplatte.
Tragfähigkeit: Bis max. 30 kg
Einbauhöhe: 10 E (320 mm)
Oberfläche: RAL 7035 Lichtgrau pulverbeschichtet
Lieferumfang:
- 1 Träger mit Gewindeleisten
- 1 Kappe und Abdeckleiste
- Montagematerial

Lieferzustand: Vormontiert

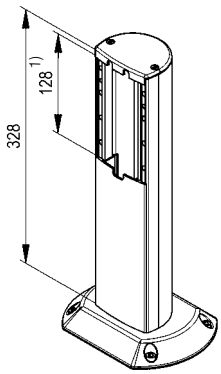

	Bestellnummer
Tischträger	TS.6020.991

[1] 128 mm = 4 E; Freiraum zur Befestigung von Tragarmen mit der ITD Trägerplatte

BETTHALTERUNGEN

Betthalterungen

Varianten: 1 , 2 Zur Befestigung von herstellerspezifischen Monitoren mittels Adapterplatte (siehe Seite 44)
3 Zur Aufnahme von Philips MP2 / X2 Monitoren (siehe auch Seite 25)

Montage: Am Bettgestell oder an der Normschiene

Tragfähigkeit: Bis max. 10 kg

Oberfläche: 1 , 2 RAL 9016 Verkehrsweiß pulverbeschichtet
3 RAL 7035 Lichtgrau pulverbeschichtet

Lieferumfang: 1 Betthalterung

1

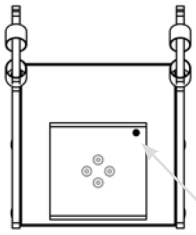

Rastbolzen

2

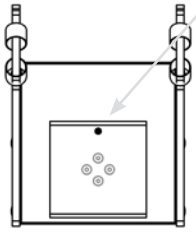

3

	Bestellnummer
1 **Betthalterung mit Rastbolzen zur Befestigung der Monitor-Adapterplatte (seitlich)**	**TS.0530.800**
2 **Betthalterung mit Rastbolzen zur Befestigung der Monitor-Adapterplatte (mittig)**	**TS.0531.800**
3 **Betthalterung für Philips IntelliVue MP2 / X2 Monitore**	**TS.6281.991**
Netzteilaufnahme für Betthalterung für Philips MP2 / X2 Monitore (ohne Abbildung)	**TS.0659.991**

Hinweis:
Tragarme, starr, mit Netzteilhalterung für Philips MP2 / X2 Monitore zur Platzierung an ITD-Trägerprofil, Normschiene oder Rundrohr finden Sie auf Seite 25.

Die Tastaturhalterungen zeichnen sich durch folgende Merkmale aus:
- Sie können Tastaturen unterschiedlicher Größe aufnehmen und erlauben ein ergonomisches und anwenderfreundliches Arbeiten.
- Das Mauspad ist beidseitig ausziehbar.
- Die pulverbeschichtete Oberfläche ist einfach zu reinigen und unempfindlich für Reinigungs- / Desinfektionsmitteln.

Tastaturhalterung auf Tragarm, starr, am ITD Profil

Merkmale: Über einen Tragarm direkt am ITD-Trägerprofil.
Tragfähigkeit: Tastaturhalterung: 5 kg (Flächenlast)
Oberfläche: RAL 7035 Lichtgrau pulverbeschichtet
Lieferumfang: 1 Tastaturhalterung auf Tragarm inklusive Mousepad und Montagematerial

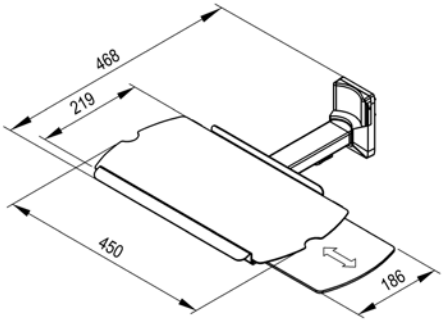

	Einbauhöhe H	Bestellnummer
Tastaturhalterung auf Tragarm, starr, am ITD Profil	**4 E (132 mm)**	**RS.4385.991**

Tastaturhalterung auf Schwenkarm, 1-fach, am ITD Profil

Merkmale: Über einen Schwenkarm, 1-fach, direkt am ITD Profil.
Tragfähigkeit: Tastaturhalterung: 5 kg (Flächenlast)
Oberfläche: RAL 7035 Lichtgrau pulverbeschichtet
Lieferumfang: 1 Tastaturhalterung auf Schwenkarm, 1-fach, inklusive Mousepad und Montagematerial

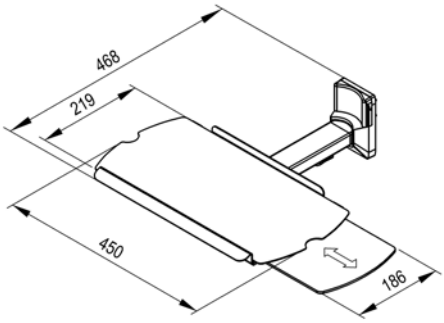

	Einbauhöhe H	Bestellnummer
Tastaturhalterung auf Schwenkarm, 1-fach, am ITD Profil	**4 E (132 mm)**	**TS.6342.991**

Hinweis:
- Bitte bestellen Sie bei der Anbindung am ITD-Gerätewagen das Befestigungsset ZV.9731.999 mit (siehe Seite 62).
- Tastaturhalterung inklusive Monitorhalterung mit VESA 75 / 100 Adaption siehe Seiten 30, 34 und 40.
- Weitere Anbindungsmöglichkeiten, wie z. B. an die Normschiene, sind auf Anfrage ebenfalls verfügbar.

TASTATURHALTERUNGEN

Tastaturhalterung auf Schwenkarm, 2-fach, am ITD Profil

Merkmale: Über einen Schwenkarm, 2-fach, direkt am ITD-Trägerprofil.
Tragfähigkeit: Tastaturhalterung: 5 kg (Flächenlast)
Oberfläche: RAL 7035 Lichtgrau pulverbeschichtet
Lieferumfang: 1 Tastaturhalterung auf Schwenkarm, 2-fach, inklusive Mousepad und Montagematerial

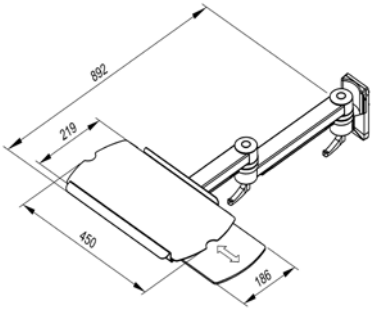

	Einbauhöhe H	Bestellnummer
Tastaturhalterung auf Schwenkarm, 2-fach, am ITD Profil	**4 E (132 mm)**	**TS.6343.991**

Tastaturhalterung, klappbar, am ITD Profil

Merkmale: Direkt am ITD Profil.
Tragfähigkeit: Tastaturhalterung: 5 kg (Flächenlast)
Oberfläche: RAL 7035 Lichtgrau pulverbeschichtet
Lieferumfang: 1 Tastaturhalterung inklusive Montagematerial

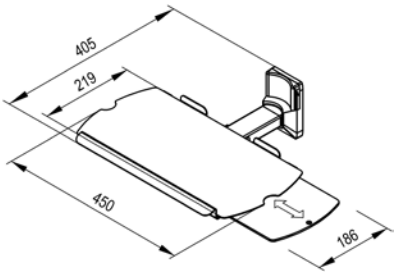

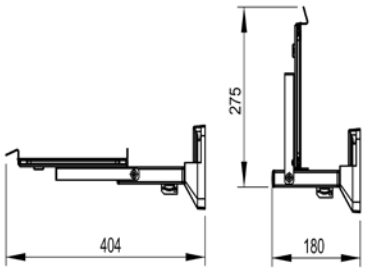

	Einbauhöhe H	Bestellnummer
Tastaturhalterung, klappbar, am ITD Profil	**4 E (132 mm)**	**TS.6084.991**

Hinweis:
- Bitte bestellen Sie bei der Anbindung am ITD-Gerätewagen das Befestigungsset ZV.9731.999 mit (siehe Seite 62).
- Tastaturhalterung inklusive Monitorhalterung mit VESA 75 / 100 Adaption siehe Seiten 30, 34 und 40.
- Weitere Anbindungsmöglichkeiten, wie z. B. an die Normschiene, sind auf Anfrage ebenfalls verfügbar.

Tastaturhalterung, ausziehbar, am ITD Profil

Merkmale: Die Tastaturhalterung ist ausziehbar (um 157 mm).
Montage: Direkt am ITD Profil.
Tragfähigkeit: Tastaturhalterung: 5 kg (Flächenlast)
Abmessungen:
- Tiefe im ausgezogenen Zustand: 540 mm
- Tiefe im eingeschobenen Zustand: 383 mm

Oberfläche: RAL 7035 Lichtgrau pulverbeschichtet
Lieferumfang: 1 Tastaturhalterung, ausziehbar, mit Mousepad inklusive Montagematerial

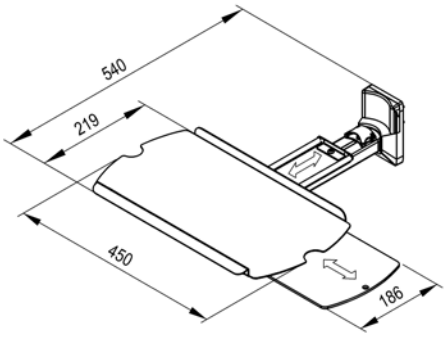

	Einbauhöhe H	Bestellnummer
Tastaturhalterung, ausziehbar, am ITD Profil	**4 E (132 mm)**	**TS.6247.991**

Hinweis:
Bitte bestellen Sie bei der Anbindung am ITD Gerätewagen das Befestigungsset ZV.9731.999 mit (siehe Seite 62).

Tastaturhalterung, fix, für Standard-Tastaturen, am ITD Profil

Merkmale: Zur Aufnahme von Tastaturen mit einer maximalen Breite von 372 mm.
Montage: Direkt am ITD Profil oder am Profil eines Gerätewagens.
Tragfähigkeit: Tastaturhalterung: 5 kg (Flächenlast)
Oberfläche: RAL 7035 Lichtgrau pulverbeschichtet
Lieferumfang: 1 Tastaturhalterung inklusive Montagematerial

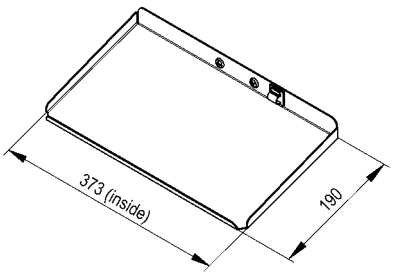

	Einbauhöhe H	Bestellnummer
Tastaturhalterung, fix, für Standard-Tastaturen, am ITD Profil	**4 E (132 mm)**	**TS.6147.991**

Hinweis:
- Tastaturhalterung inklusive Monitorhalterung mit VESA 75 / 100 Adaption siehe Seiten 30, 34 und 40.
- Weitere Anbindungsmöglichkeiten, wie z. B. an die Normschiene, sind auf Anfrage ebenfalls verfügbar.

TASTATUR- / LAPTOPHALTERUNGEN

Tastaturhalterung für **flexion-port** mit Table Mount-Adapter für Philips IntelliVue MX600-800

Montage: Direkt an der Dreh- und Schwenkeinheit des **flexion-port** (HA.2096.XXX) mit Table Mount Adapter für Philips IntelliVue MX600-800 (siehe Seite 38).
Tragfähigkeit: 5 kg (Flächenlast)
Oberfläche: RAL 7035 Lichtgrau pulverbeschichtet
Lieferumfang: 1 Tastaturhalterung mit Mauspad inklusive Montagematerial

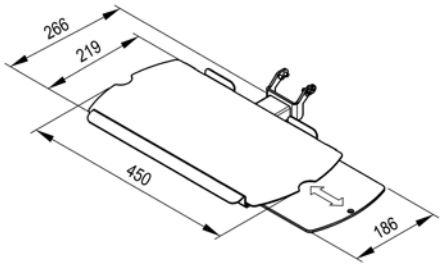

	Bestellnummer
Tastaturhalterung für **flexion-port** mit Table Mount-Adapter für Philips IntelliVue MX600-800	HA.1024.991

Hinweis:
Bitte beachten Sie, dass Sie bei der Tastaturhalterung HA.1024.991 für **flexion-port** mit Table Mount-Adapter für Philips IntelliVue MX600-800 den dazugehörigen Tragarm (HA.2096.XXX, siehe Seite 38) separat bestellen müssen.

Laptophalterung mit Mousepad am ITD Profil

Merkmale:
- Geeignet für die Aufnahme aller gängigen Modelle.
- Arretierung erfolgt über ein Klettband (Länge: 935 mm) und zwei höhenverstellbare Halterungen.
- Das Mauspad kann je nach Wunsch rechts- / linksseitig um max. 230 mm ausgezogen werden.

Montage: Direkt am ITD Profil.
Material:
- Laptophalterung: Aluminium / Stahl
- Klettband: Kunststoff

Tragfähigkeit: 10 kg (Flächenlast)
Oberfläche: RAL 7035 Lichtgrau pulverbeschichtet
Lieferumfang: 1 Laptophalterung mit ausziehbarem Mouspad und Montagematerial

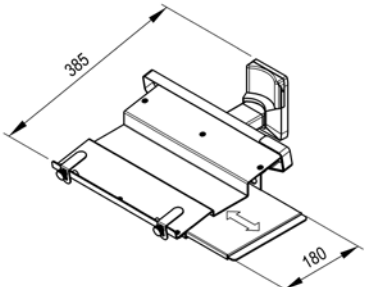

	Einbauhöhe H	Bestellnummer
Laptophalterung mit Mousepad am ITD Profil	4 E (132 mm)	TS.6301.991

Hinweis:
Eine absperrbare Variante der Laptophalterung finden Sie im Gesamtkatalog für mobile Geräteträger.

ABLAGEBÖDEN

Die Ablageböden zeichnen sich durch folgende Merkmale aus:
- Der umlaufend hochgezogene Rand gibt den wertvollen medizinischen Geräten sicheren Stand.
- Die abgerundeten Ecken schützen vor Verletzungen.
- Ecken und Griffe stellen durch die Farbwahlmöglichkeit wichtige Designelemente [1] dar, wenn es um die Realisierung der Kunden-CI geht.
- Die pulverbeschichtete Oberfläche ist einfach zu reinigen und unempfindlich für Reinigungs- / Desinfektionsmitteln.

Ablageboden an horizontaler Normschiene

Montage: Direkt an einer horizontalen Normschiene.
Tragfähigkeit: 10 kg (Flächenlast)
Oberfläche: RAL 7035 Lichtgrau pulverbeschichtet
Dekorelemente: Siehe [1]
Lieferumfang: 1 Ablageboden inklusive Konsole und Montagematerial
Lieferzustand: Vormontiert

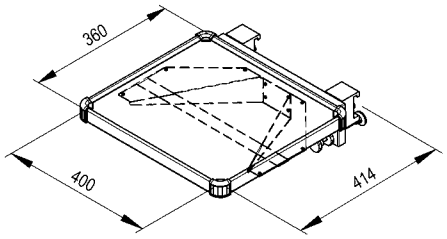

	Abmessungen (B x T)	Bestellnummer
Ablageboden an horizontaler Normschiene	400 mm x 360 mm	MZ.0004.XXX [1]

Ablageboden am ITD Profil

Montage: Direkt am ITD-Trägerprofil
Tragfähigkeit: 10 kg (Flächenlast)
Oberfläche: RAL 7035 Lichtgrau pulverbeschichtet
Dekorelemente: Siehe [1]
Lieferumfang: 1 Ablageboden inklusive Konsole und Montagematerial
Lieferzustand: Vormontiert

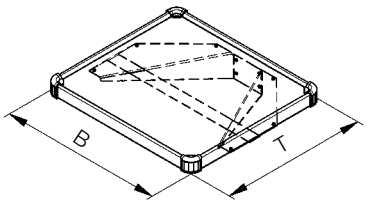

	Abmessungen (B x T)	Einbauhöhe H	Bestellnummer
Ablageboden am ITD Profil	400 mm x 360 mm	3 E (132 mm)	RS.4360.XXX [1]
	400 mm x 491 mm		TS.6276.XXX [1]

modul-port

[1] Dekorfarbe: ersetzen Sie .XXX durch .901 = RAL 5021 Wasserblau, .902 = RAL 5013 Kobaltblau, .903 = RAL 7035 Lichtgrau

ABLAGEBÖDEN

Ablageboden, drehbar, am ITD Profil

Merkmale: Dieser Ablageboden ist in einem Bereich von 158° drehbar.
Montage: Mittels Trag- oder Schwenkarm am ITD Profil.
Tragfähigkeit:
- Ablageboden: 15 kg (Flächenlast)
- Tragarm, starr: 23 kg
- Schwenkarm, 1-fach: 23 kg
- Schwenkarm, 2-fach: 15 kg

Abmessungen: Ablageboden: 400 mm x 360 mm (B x T)
Oberfläche: RAL 7035 Lichtgrau pulverbeschichtet
Dekorelemente: Siehe [1)]
Lieferumfang: 1 Tragarm mit Ablageboden und Konsole mit Montagematerial
2 , 3 Schwenkarm mit Ablageboden und Konsole mit Montagematerial
Lieferzustand: Vormontiert

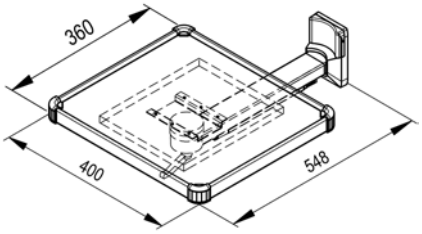

1

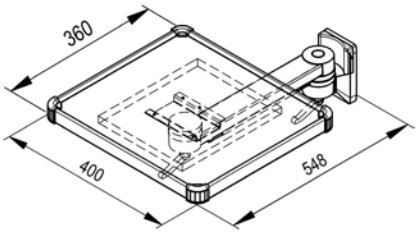

2

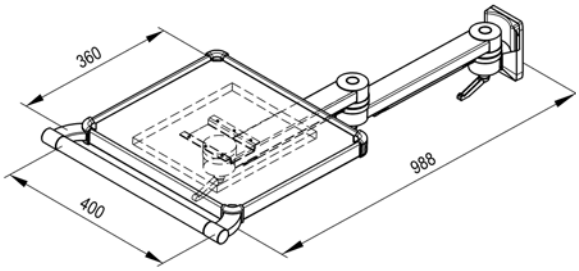

3

	Einbauhöhe H	Bestellnummer
1 Ablageboden, drehbar, mit Tragarm am ITD Profil	4 E (132 mm)	TS.6050.XXX [1)]
2 Ablageboden, drehbar, mit Schwenkarm, 1-fach, am ITD Profil		TS.6052.XXX [1)]
3 Ablageboden, drehbar, mit Schwenkarm, 2-fach, am ITD Profil		TS.6055.XXX [1)]

Hinweis:
Weitere Anbindungsmöglichkeiten, wie z. B. an die Normschiene, sind auf Anfrage ebenfalls verfügbar.

[1)] Dekorfarbe: ersetzen Sie .XXX durch .901 = RAL 5021 Wasserblau, .902 = RAL 5013 Kobaltblau, .903 = RAL 7035 Lichtgrau

Die Schubfächer zeichnen sich durch folgende Merkmale aus:
- Rollengeführte ¾-Auszüge ermöglichen ein leichtes Gleiten der Schubfächer.
- Der herausnehmbare Korpus erleichtert die Reinigung.
- Die pulverbeschichtete Oberfläche ist einfach zu reinigen und unempfindlich für Reinigungs- / Desinfektionsmitteln.
- Den oberen Abschluss der Schubfächer bildet immer ein Ablageboden. Somit kommt auch hier der Nutzen des umlaufend hochgezogenen Randes zum Tragen. Die abgerundeten Ecken bieten Schutz vor Verletzungen und stellen gleichzeitig ein wichtiges Designelement dar, wenn es um die Realisierung der CI des Kunden geht.
- Auf Wunsch ist der Schubfachblock auch in einer absperrbaren Version erhältlich.

Schubfachblock am ITD Profil

Montage: Die Anbringung erfolgt direkt an das ITD Profil.
Tragfähigkeit:
- Ablageboden: 10 kg (Flächenlast)
- Schubfach: 3 kg
- Schubfach, 2-fach: 5 kg

Oberfläche: RAL 7035 Lichtgrau pulverbeschichtet
Dekorelemente: Siehe [1)]
Lieferumfang: 1 Schubfachblock inklusive Montagematerial
Lieferzustand: Vormontiert

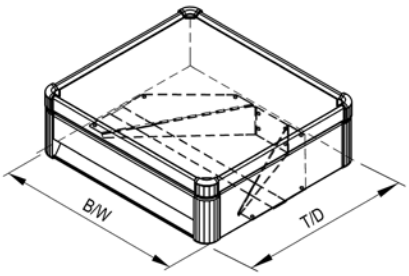

1

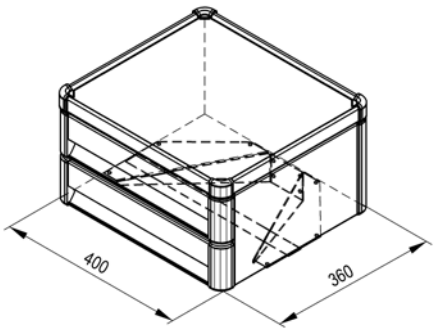

2

	Abmessungen (B x T)	Einbauhöhe H	Bestellnummer
1 Schubfachblock	400 mm x 360 mm	6 E (192 mm)	RS.4363.XXX [1)]
1 Schubfachblock	450 mm x 491 mm		TS.6279.XXX [1)]
2 Schubfachblock, hoch, 2-fach	400 mm x 360 mm	9 E (288 mm)	RS.4389.XXX [1)]

[1)] Dekorfarbe: ersetzen Sie .XXX durch .901 = RAL 5021 Wasserblau, .902 = RAL 5013 Kobaltblau, .903 = RAL 7035 Lichtgrau

SCHUBFACH / RECHNERHALTERUNG

Schubfachblock an horizontaler Normschiene

Montage: Die Anbringung erfolgt direkt an einer horizontalen Normschiene.
Tragfähigkeit:
- Ablage: 10 kg (Flächenlast)
- Schubfach: 3 kg

Oberfläche: RAL 7035 Lichtgrau pulverbeschichtet
Dekorelemente: Siehe [1)]
Lieferumfang: 1 Schubfachblock inklusive Montagematerial
Lieferzustand: Vormontiert

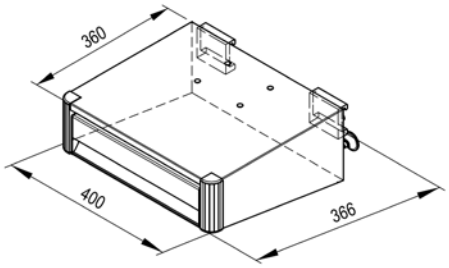

	Abmessungen (B x T)	Bestellnummer
Schubfachblock an horizontaler Normschiene	**400 mm x 366 mm**	**MZ.6001.XXX [1)]**

Rechnerhalterung

Montage:
- Die Halterungen sind für Rechner unterschiedlicher Größe ausgelegt.
- Zwei Gurtbänder gewährleisten eine individuelle Anpassbarkeit sowie Standsicherheit.

Material: Stahlblech
Einbauhöhen: Je nach Rechnergröße
Oberfläche: RAL 7035 Lichtgrau pulverbeschichtet
Lieferumfang:
- Je 1 Rechnerhalterung oben und unten
- 2 Silikonbänder (Länge 1000 mm)
- Montagematerial

1

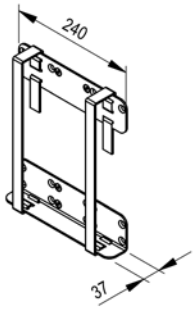

2

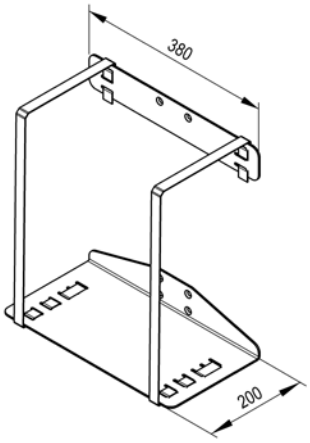

	Tragfähigkeit	Bestellnummer
1 **Rechnerhalterung (klein)**	**5 kg**	**TS.6144.991**
2 **Rechnerhalterung (groß)**	**20 kg**	**TS.6146.991**

[1)] Dekorfarbe: ersetzen Sie .XXX durch .901 = RAL 5021 Wasserblau, .902 = RAL 5013 Kobaltblau, .903 = RAL 7035 Lichtgrau

NETZTEILHALTERUNG

Montage:
1 Zur Aufnahme von Netzteilen mit einem maximalen Umfang von 250 mm.
2 Zur Aufnahme von Netzteilen mit einem maximalen Umfang von 420 mm.
- Die Anbringung kann vertikal oder horizontal am ITD-Trägerprofil als auch rückseitig am Universal-Monitorwinkel mit VESA 75 / 100 Adaption erfolgen.

Einbauhöhe:
1 5 E (160 mm)
2 7 E (224 mm)

Material: Stahlblech
Oberfläche: RAL 7035 Lichtgrau pulverbeschichtet

Lieferumfang:
1 1 Netzteilhalterung mit 2 Kabelbindern (Länge: 340 mm) inklusive Montagematerial
2 1 Netzteilhalterung mit 1 Kabelbinder (Länge: 580 mm) inklusive Montagematerial

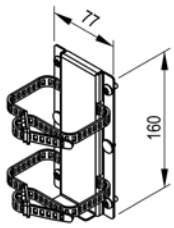

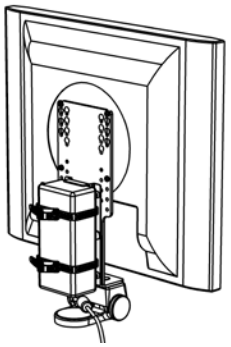

1

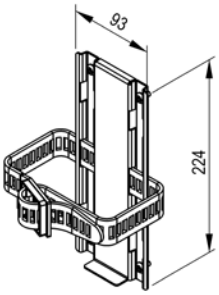

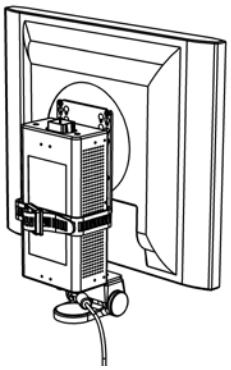

2

	Tragfähigkeit	Bestellnummer
1 Netzteilhalterung (universell, klein)	3 kg	TS.0524.991
2 Netzteilhalterung (universell, groß)	5 kg	TS.0574.991

Halteklaue

Merkmale: 1 , 2 Aufnahme von medizinischen Geräten an Normschiene / Rundrohr
3 , 4 Aufnahme von Monitoren an Normschiene / Rundrohr. Die Monitorhalterung ist um ± 15° neigbar (abstimmbar auf das Monitorgewicht) und ± 80° drehbar

Varianten: 1 Halteklaue, starr, zur Anbringung an der Normschiene.
2 Halteklaue, drehbar um 90°, für Philips IntelliVue MP2 / X2, an Normschiene oder Rundrohr.
3 , 4 Halteklaue, drehbar um 90°, mit VESA 75 / 100 Adaption oder Universaladapter

Material:
- Halteklaue: Aluminium (Adapterplatte (Dreheinheit): Stahlblech)
- Monitorhalterung: Stahlblech

Oberfläche:
- Halteklaue: eloxiert
- Monitorhalterung: RAL7035 Lichtgrau pulverbeschichtet

Lieferumfang: 1 Halteklaue, starr oder drehbar, mit / ohne Monitorhalterung inklusive Montagematerial

1

2

2

3

3

4

4

	Tragfähigkeit	Bestellnummer
1 Halteklaue, starr	5 kg	ZV.9820.799
2 Halteklaue, drehbar, für Philips IntelliVue MP2 / X2		TS.6282.991
3 Halteklaue, drehbar, mit VESA 75 / 100 Adaption		TS.6289.991
4 Halteklaue, drehbar, mit Universaladapter		TS.6287.991

ZUBEHÖR

Pumpenträger, 2-fach

Merkmale: Dieser Pumpenträger kann über ein Rundrohr (Ø 28 mm) komplette Infusionssysteme aufnehmen.
Montage: Direkt am ITD Profil (siehe hierzu auch Seiten 46 / 47).
Tragfähigkeit: 35 kg
Oberfläche:
- RAL 7035 Lichtgrau pulverbeschichtet
- Tragpfosten: Aluminium natureloxiert

Lieferumfang: Pumpenträger inkl. Montagematerial
Lieferzustand: Vormontiert

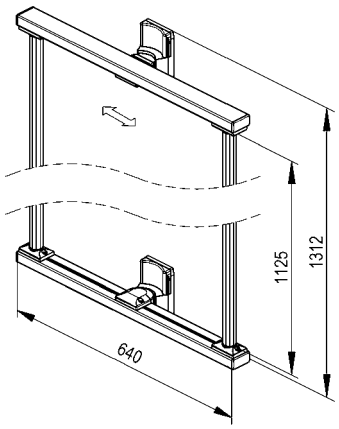

	Bestellnummer
Pumpenträger, 2-fach (Rundrohr Ø 28 mm)	TS.6128.991

Pumpenträger, 1-fach

Merkmale:
- Zur Anbringung von Infusions- und Spritzenpumpen über ein Rundrohr (Ø 28 mm).
- Anpassung der jeweiligen Position an den Pumpentyp mittels Federmuttern an den T-Nuten.

Montage: Direkt am ITD Profil (siehe hierzu auch Seiten 46 / 47).
Tragfähigkeit: 35 kg
Oberfläche:
- RAL 7035 Lichtgrau pulverbeschichtet
- Tragpfosten: Aluminium natureloxiert

Lieferumfang: Pumpenträger inkl. Montagematerial
Lieferzustand: Teilmontiert

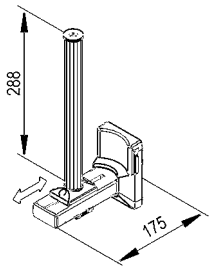

	Bestellnummer
Pumpenträger, 1-fach (Rundrohr Ø 28 mm)	TS.6120.991

Pfosten („Down-Post“), fix / drehbar

Merkmale:
- Sie sind in einer fixen und drehbaren Version sowie in unterschiedlichen Längen verfügbar.
- Sie dienen zur Befestigung von Geräten mit Klemmen (Ø 28 mm), wie z. B. Infusions-, Spritzpumpen oder “external Racks”.
- Die Montage kann am Tragarm, Schwenkarm, dem höhenvariablen Tragarmsystem **flexion-port** oder einem T-Träger erfolgen.

Tragfähigkeit: 10 kg

Varianten:
1 Adapter, fix, für starre Tragarme, Schwenkarme (1-fach / 2-fach) und für höhenvariable Tragarme **flexion-port**.

2 Adapter, drehbar, für starre Tragarme, Schwenkarme (1-fach / 2-fach) und für höhenvariable Tragarme **flexion-port**.

Oberfläche:
- Adapter: RAL 7035 Lichtgrau pulverbeschichtet
- Tragpfosten: Aluminium eloxiert

Lieferumfang: 1 Pfosten inklusive Montagematerial

Lieferzustand: Vormontiert

1 2

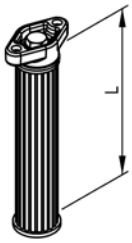

		Länge	Bestellnummer
Pfosten („Down-Post“), fix	1	128 mm	HA.1077.991
		288 mm	HA.1078.991
Pfosten („Down-Post“), drehbar (**flexion-port**)	2	128 mm	HA.1005.991
		288 mm	HA.1034.991

Befestigungsset für Tragarme am mobilen Geräteträger

Merkmale: Zur Montage von diversen Tragamen mit ITD-Trägerplatte an den ITD-Gerätewagen **classic-cart**, **compact-cart** und **endo-cart**.

Oberfläche: Verzinkt

Lieferumfang: 2 Gewindeleisten inklusive Montagematerial

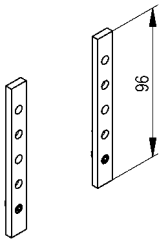

	Bestellnummer
Befestigungsset für Tragarme am mobilen Geräteträger	ZV.9731.999

ZUBEHÖR

Adapter für vertikale Normschiene

Merkmale: Zur Anbringung jedes Tragarms mit ITD-Trägerplatte an einer vertikalen Normschiene.
Tragfähigkeit: 20 kg
Varianten:
1 Adapter für höhenvariable Tragarme **flexion-port**.
2 Adapter für starre Tragarme oder Schwenkarme, 1-fach bzw. 2-fach.
Oberfläche: Aluminium eloxiert
Lieferumfang: 1 Adapter inklusive Montagematerial

1

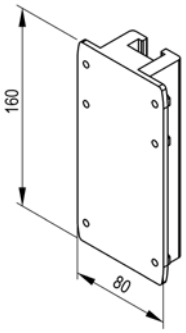

1

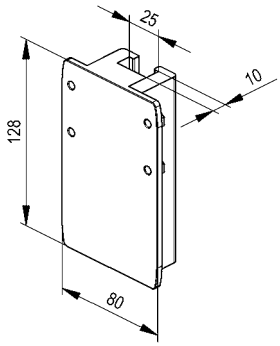

	Einbauhöhe H	Bestellnummer
1 Adapter für vertikale Normschiene (**flexion-port**)	5 E (160 mm)	HA.1035.991
2 Adapter für vertikale Normschiene	4 E (128 mm)	TS.0213.991

Griff für Dreh- und Schwenkeinheit mit VESA 75 / 100 Adaption (und Federkraftunterstützung)

Merkmale:
- Der Griff ist speziell für die Dreh- und Schwenkeinheit mit VESA 75/100 Adaption (und Federkraft unterstützung) (siehe Seite 22, 27, 28, 33 und 39) ausgelegt
- Er kann jederzeit auch nachträglich angebracht werden
- Durch die Höhenverstellbarkeit ist er für Monitore unterschiedlicher Größe ausgelegt und erlaubt es, diese für ein ergonomisches Arbeiten optimal zu positionieren

Material: Stahlblech
Oberfläche: RAL 7035 Lichtgrau pulverbeschichtet
Lieferumfang: 1 Griff inklusive Montagematerial
Lieferzustand: Vormontiert

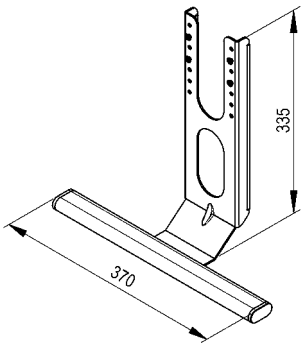

	Bestellnummer
Griff für Dreh- und Schwenleinheit mit VESA 75 / 100 Adaption (und Federkraftunterstützung)	TS.0808.991

Schutzhülle mit Verschluss-System für Kabel (**flexion-port**)

Merkmale:
- Sie dient zum Schutz und zur Hygiene der abgehenden Kabel.
- Ein sicheres Verschluss-System erlaubt die schnelle Reinigung der Kabel bzw. die Neuaufnahme.
- Sie ist ausgelegt für ein Kabelvolumen von 25 mm Durchmesser.
- Die Hülle ist in zwei verschiedenen Längen verfügbar und zudem individuell zuschneidbar.

Abmessungen:
- 2 Meter (für **flexion-port** mit 300, 400 und 600 mm Länge).
- 3 Meter (für **flexion-port** mit 300 und 400 mm auf Schwenkarm)

Material: Hochwertiges PVC

Lieferumfang: 1 Schutzhülle mit Verschluss-System

	Länge der Schutzhülle	Bestellnummer
Schutzhülle mit Verschluss-System für Kabel	2 m	ZV.9557.999
	3 m	ZV.9558.999

Datendose RJ45, 2-fach

Merkmale:
- Modular Jack 8-polig (Mini), Kat. 5e, geschirmt (AWMG 24-22).
- Zur Integration im ITD-Trägerprofil oder der Tragsäule des Gerätewagens **uni-cart**.

Material:
- Aufnahmeblech: Stahlblech
- Abdeckung: Kunststoff

Oberfläche:
- Aufnahmeblech: RAL 7035 Lichtgrau pulverbeschichtet
- Abdeckung: Kunststoff weiß

Lieferumfang: 1 Datendose inklusive Montagematerial

Lieferzustand: Vormontiert

	Einbauhöhe H	Bestellnummer
Datendose RJ45, 2-fach	4 E (128 mm)	ZV.9493.999

ZUBEHÖR

Die Steckdosenleisten zeichnen sich durch folgende Merkmale aus:
- Schuko- und Kaltgerätesteckdosenleisten je nach Ausführung mit beleuchtetem Schalter.
- Die Steckdosenleisten entsprechen allen relevanten DIN, EN und IEC Normen.
- Eine robuste Metallkonstruktion erfüllt höchste mechanische Anforderungen.
- Die Steckdosen sind bei den Schukosteckdosen um 45° gedreht, wodurch Winkelstecker einfach gesteckt werden können.
- Die Kunststoffabdeckungen sind feuerbeständig und selbstverlöschend entsprechend UL Norm.
- Die Anschlusskabel der Steckdosenleisten enden in einer Anschlussdose.

Steckdosenleisten

Varianten:

1 Kaltgeräte-Steckdosenleiste, 3-fach, mit Schalter
2 Schuko Steckdosenleiste, 4-fach, ohne Schalter
3 Schuko Steckdosenleiste, 3-fach, mit Schalter und externer 3 Erdanschlussleitung

1

2

3

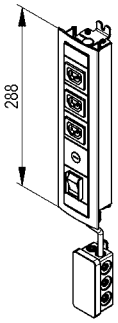

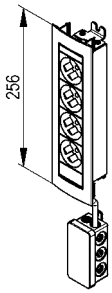

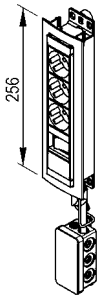

	Nennwert	Norm	Bestellnummer
1 Kaltgerätesteckdosenleiste, 3-fach, mit Schalter	10 A / 250 VAC	IEC 320	ZV.9639.991
2 Schuko Steckdosenleiste, 4-fach, ohne Schalter	16 A / 250 VAC	CEE7/III	ZV.9669.991
2 Schuko Steckdosenleiste, 3-fach, mit Schalter	16 A / 250 VAC	CEE7/III	ZV.9640.991

Hinweis:
- Internationale Steckdosenleisten sind auf Anfrage ebenfalls verfügbar.
- Die obige Darstellung der Steckdosenleiste dient nur der Orientierung und kann leicht variieren.

Potentialausgleichs-Stecker POAG

Merkmale: Zur Vermeidung von Potentialdifferenzen.
Material:
- Messing vernickelt
- Stahlblech

Lieferumfang: 4 Stecker POAG mit Farbmarkierungsscheibe (gelb / grün) und Befestigungswinkel inklusive Montagematerial

	Einbauhöhe H	Bestellnummer
Potentialausgleichs-Stecker POAG	2 E (64 mm)	RS.0125.991

Potentialausgleichs-Leitung POAG

Merkmale:
- Zur Verbindung von installierten Geräten mit dem Potentialausgleichsstecker.
- Hochflexibler Leiter 6 mm² mit grün-gelber PVC-Isolation; beidseitig mit der Winkelbuchse POAG KBT6 DIN ausgestattet.

Material:
- POAG-Buchse: Messing vernickelt
- Kabel: Kupfer

Lieferumfang: 1 Kabel mit Winkelbuchse beidseitig

	Länge	Bestellnummer
Potentialausgleichs-Leitung POAG	0,3 m	ZV.9941.999
	0,5 m	ZV.9942.999
	1,0 m	ZV.9943.999
	1,5 m	ZV.9488.999
	5,0 m	ZV.9944.999

TRÄGERSYSTEM FÜR PHILIPS XDS

Trägersystem für Philips XDS

Merkmale:
- Zur Aufnahme der Rechnerhalterung (XDS) von Philips, von Monitoren mit VESA 75 / 100 Adaption (± 25° drehbar und ± 15° neigbar) sowie eines Philips-Monitors MP2 / X2 über einen zusätzlichen Tragarm.
- Optional besteht noch die Möglichkeit, eine Tastaturhalterung anzubringen (siehe ab Seite 52).
- Eine Steckdosenleiste Schuko erlaubt den Anschluss von 3 Geräten.

Material: Aluminium / Stahlblech / Kunststoff

Tragfähigkeit:
- Universal-Monitorhalterung mit VESA 75 / 100 Adaption: bis max. 14 kg
- Rechnerhalterung (XDS): bis max. 5 kg
- Monitorhalterung MP2 / X2: bis max. 5 kg
- Netzteilhalterung MP2 / X2: bis max. 5 kg

Oberfläche: RAL 7035 Lichtgrau pulverbeschichtet

Lieferumfang:
- 1 Trägerprofil 40 E (1280 mm) mit seitlichen Kabelkanälen und Zugentlastungen
- 1 Monitorhalterung, universal, mit VESA 75 / 100 Adaption
- 1 Rechnerhalterung (XDS)
- 1 Steckdosenleiste Schuko, 3-fach, mit Schalter
- 1 Tragarm mit Halterung für Philips-Monitor MP2 / X2
- Montagematerial

Lieferzustand: Vormontiert

	Bestellnummer
Trägersystem für Philips XDS	TS.9046.991

Hinweis:
- Weitere Konfigurationen sind auf Anfrage ebenfalls verfügbar.
- Optional verfügbare Tastaturhalterungen finden Sie ab Seite 52.
- Bitte beachten Sie, dass Sie bei der Anbindung an die Normschiene ein Befestigungsset (Seite 45) benötigen.

Trägersystem mit mechanischer Höhenverstellung

Merkmale:
- Eine jederzeit ergonomisch richtige Arbeitsposition mittels mechanischer Höhenverstellung.
- Die Bedienung der Höhenverstellung erfolgt in einem Verstellbereich von 300 mm.
- Die anklappbare Tastatur und der Bildschirm werden als Einheit verschoben. Die endgültige Fixierung der Einheit erfolgt durch einen angebrachten Klemmhebel.
- Die Monitorhalterung ist um ± 15° neigbar und ± 25° schwenkbar.

Material: Aluminium / Stahlblech / Kunststoff

Tragfähigkeit:
- Universal-Monitorhalterung mit VESA 75 / 100 Adaption: bis max. 14 kg
- Rechnerhalterung: bis max. 5 kg
- Tastaturhalterung: bis max. 5 kg (Flächenlast)

Oberfläche:
- Trägerprofil: eloxiert
- Alle anderen Teile: RAL 7035 Lichtgrau pulverbeschichtet

Lieferumfang:
- 1 Trägerprofil 60 E (1920 mm) mit seitlichen Kabelkanälen
- 1 mechanische Höhenverstellung (mit einem Verstellbereich von 300 mm)
- 1 Rechnerhalterung
- 1 Tastaturhalterung, anklappbar, mit ausziehbarem Mauspad (links / rechts)
- 1 Maushalterung
- 1 dreh- und neigbarer Monitorwinkel mit VESA 75 / 100 (je nach Tragfähigkeit der Höhenverstellung)
- 1 Kaltgerätedosenleiste, 3-fach, mit Schalter
- Montagematerial

Lieferzustand: Vormontiert

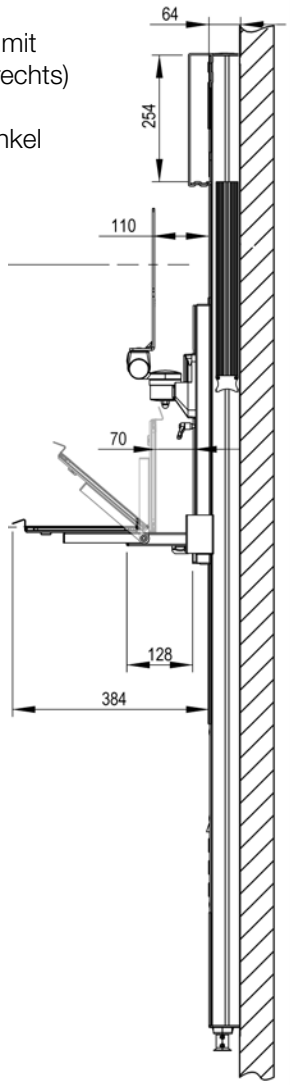

	Tragfähigkeit (Höhenverstellung)	Bestellnummer
Trägersystem mit mechanischer Höhenverstellung	3-10 kg	TS.9040.991
	8-16 kg	TS.9041.991

Hinweis:
Bitte beachten Sie, dass Sie bei der Anbindung an die Normschiene ein Befestigungsset (Seite 45) benötigen.

HÖHENVERSTELLUNG

Trägersystem mit elektrischer Höhenverstellung

Merkmale:
- Eine jederzeit ergonomisch richtige Arbeitsposition mittels elektrischer Höhenverstellung.
- Die Bedienung der Höhenverstellung erfolgt in einem Verstellbereich von 300 mm über eine Fernbedienung, die platzsparend an der Tastaturhalterung (mit ausziehbaren Mousepad) und „Mousegarage“ angebracht ist.
- Die anklappbare Tastatur und der Bildschirm werden als Einheit verschoben.
- Die Monitorhalterung ist um ± 15° neigbar und ± 25° schwenkbar.

Material: Aluminium / Stahlblech / Kunststoff

Tragfähigkeit:
- Universal-Monitorhalterung mit VESA 75 / 100 Adaption: bis max. 14 kg
- Rechnerhalterung: bis max. 5 kg
- Tastaturhalterung: bis max. 5 kg (Flächenlast)

Oberfläche:
- Trägerprofil: eloxiert
- Alle anderen Teile: RAL 7035 Lichtgrau pulverbeschichtet

Lieferumfang:
- 1 Trägerprofil 60 E (1920 mm) mit seitlichen Kabelkanälen
- 1 elektrische Höhenverstellung (mit einem Verstellbereich von 300 mm)
- 1 Rechnerhalterung
- 1 Tastaturhalterung, anklappbar, mit ausziehbarem Mauspad (links / rechts)
- 1 Maushalterung
- 1 dreh- und neigbarer Monitorwinkel mit VESA 75 / 100
- 1 Kaltgerätedosenleiste, 3-fach, mit Schalter
- Montagematerial

Lieferzustand: Vormontiert

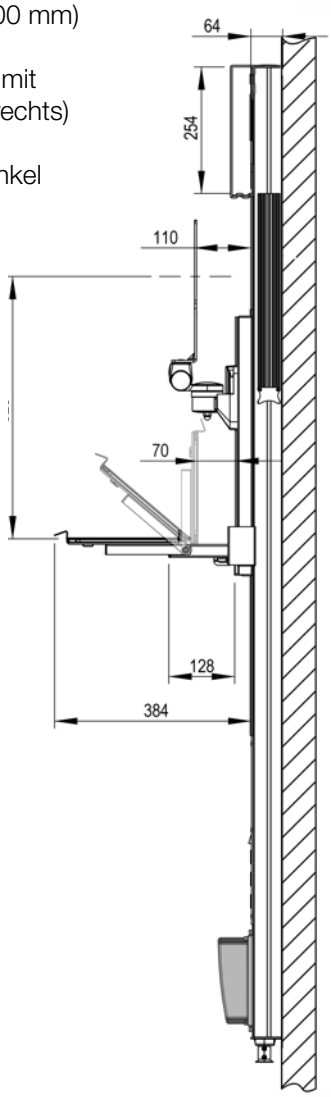

	Tragfähigkeit (Höhenverstellung)	Bestellnummer
Trägersystem mit elektrischer Höhenverstellung	**20 kg**	**TS.9028.991**

Hinweis:
Bitte beachten Sie, dass Sie bei der Anbindung an die Normschiene ein Befestigungsset (Seite 45) benötigen.

TECHNISCHE DATEN

Infrastruktur	Längenangaben und Bemaßungen	
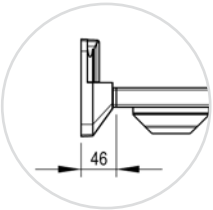 ITD Profil	**Tragarm, starr** 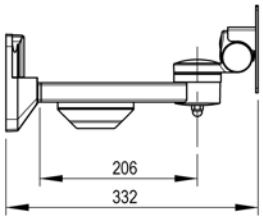	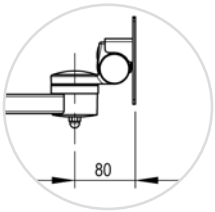 VESA 75 / 100 – bis 8 kg
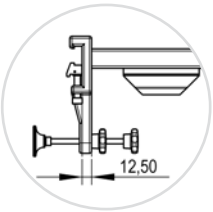 Normschiene		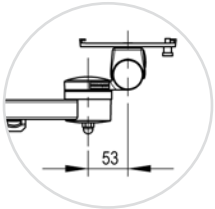 Universaladapter – bis 14 kg
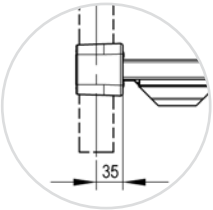 Rundrohr Ø 25-42 mm		
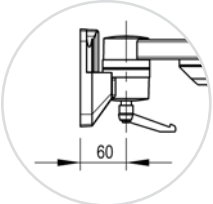 ITD Profil	**Schwenkarm, 1-fach** 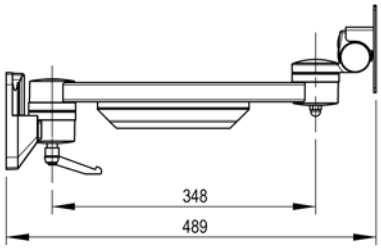	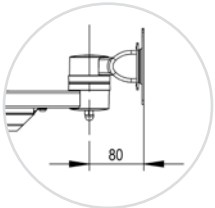 VESA 75 / 100 – bis 14 kg
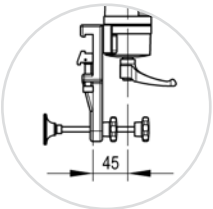 Normschiene	**Schwenkarm, 2-fach** 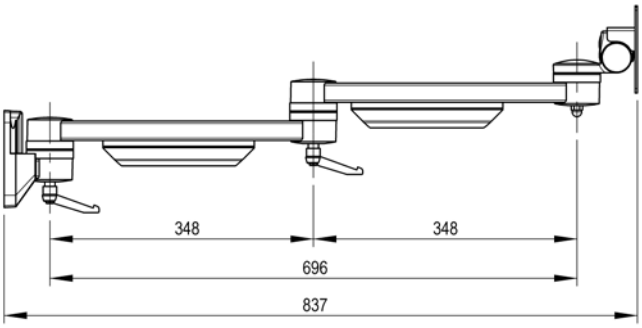	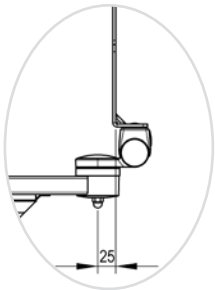 VESA 75 / 100, universal – bis 14 kg
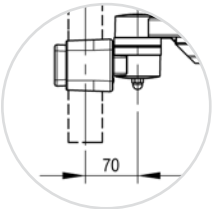 Rundrohr Ø 25-42 mm		

modul-port

Längenangaben und Bemaßungen – Philips

Tragarm, starr – für Philips-Monitore

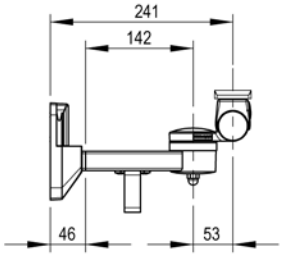

ITD Profil

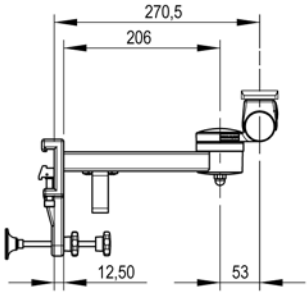

Normschiene

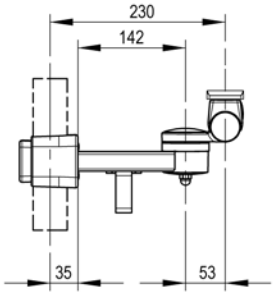

Rundrohr Ø 25-42 mm

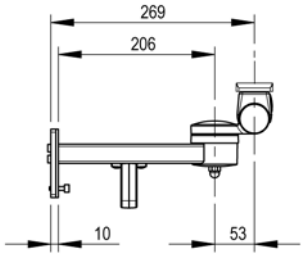

GCX Profil

Schwenkarm, 1-fach – für Philips Monitore

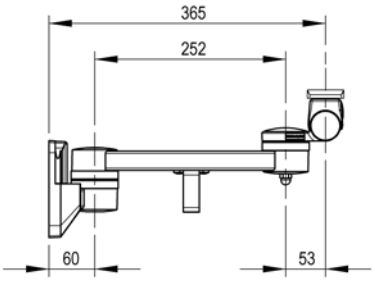

ITD Profil

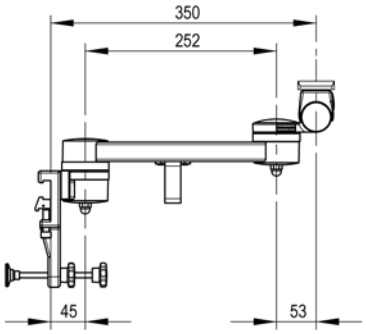

Normschiene

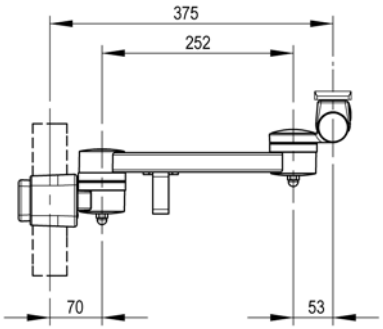

Rundrohr Ø 25-42 mm

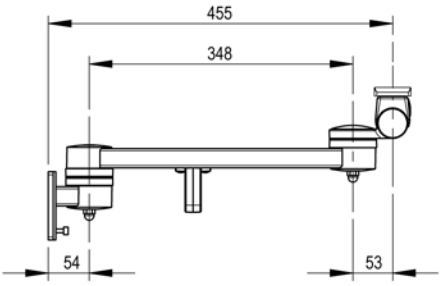

GCX Profil

TECHNISCHE DATEN

Infrastruktur	Längenangaben und Bemaßungen – **flexion-port**

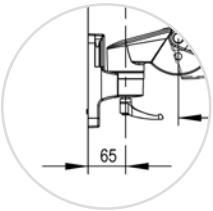

ITD Profil

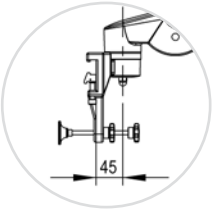

Normschiene

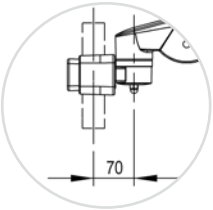

Rundrohr Ø 25-42 mm

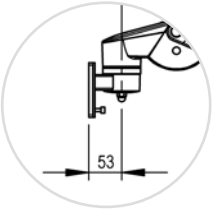

GCX Profil

L 300 mm

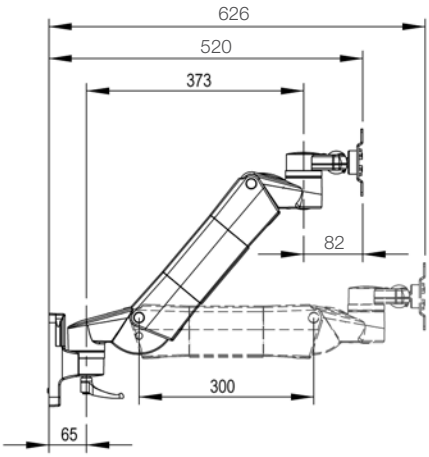

L 400 mm

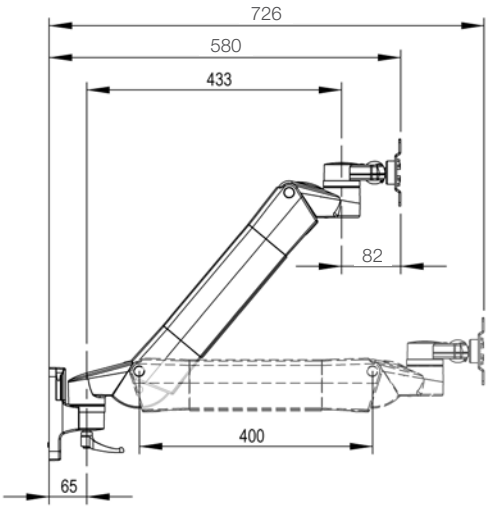

L 600 mm

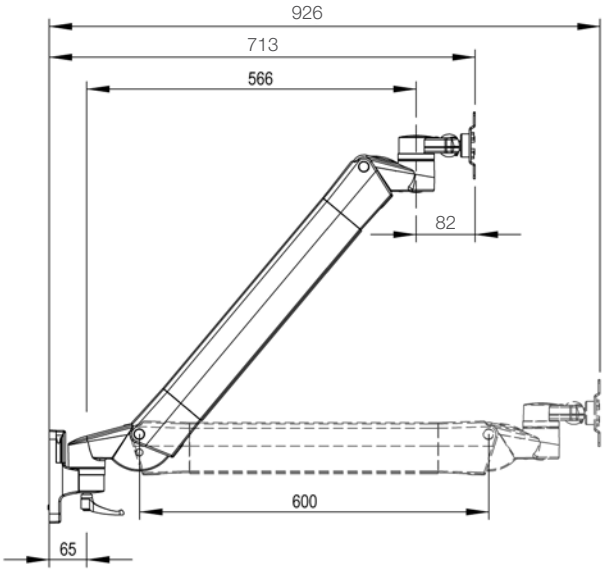

flexion-port

Längenangaben und Bemaßungen – **flexion-port** auf Schwenkarm

L 300 mm + 350 mm

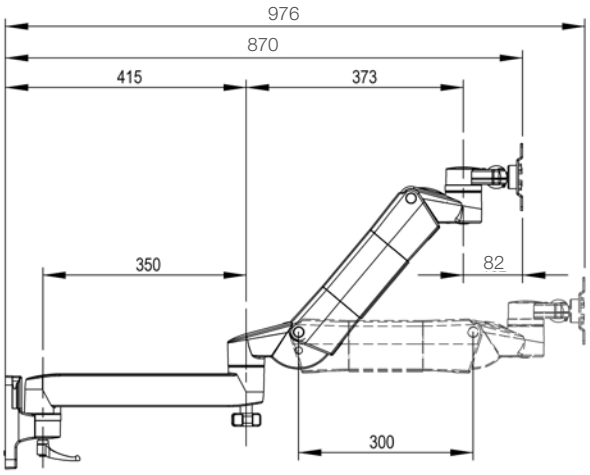

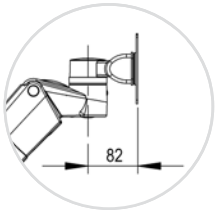

VESA 75 / 100
– bis 14 kg

L 400 mm + 350 mm

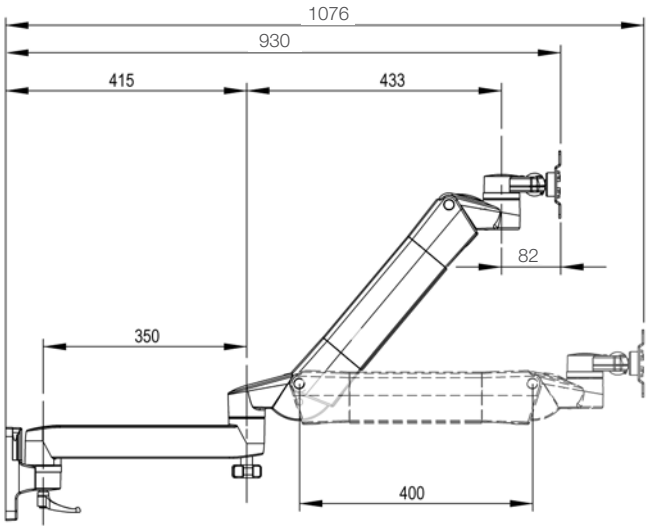

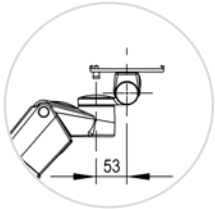

Universaladapter
– bis 14 kg

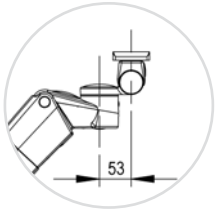

Table Top Mount
MP5-70 / MX600-800

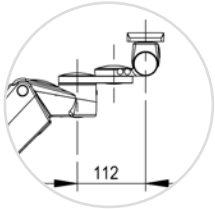

Table Top Mount
MX400-450

TECHNISCHE DATEN

Verstellbereiche – **flexion-port**

L 300 mm

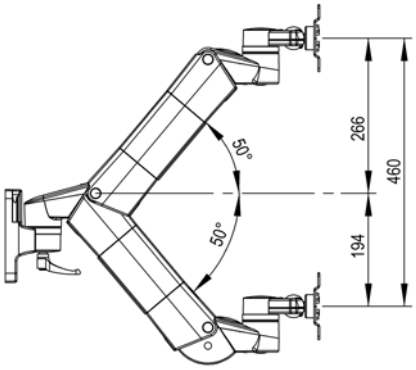

L 400 mm

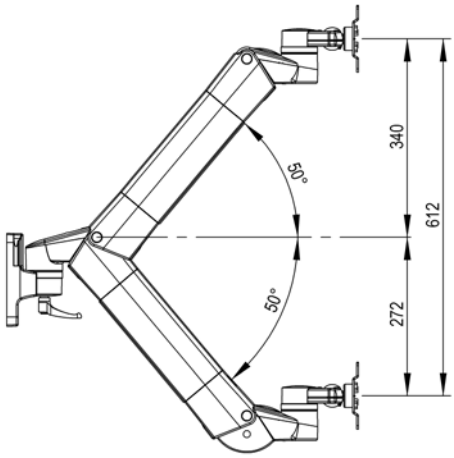

L 600 mm

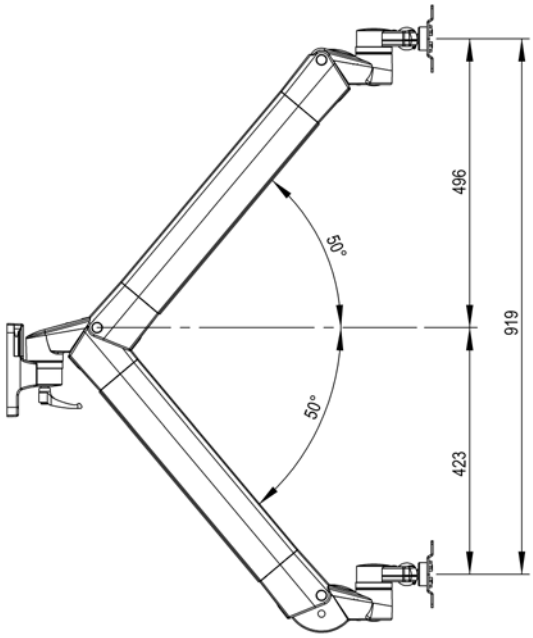

flexion-port

Verstellbereiche – **flexion-port** auf Schwenkarm

L 300 mm + 350 mm

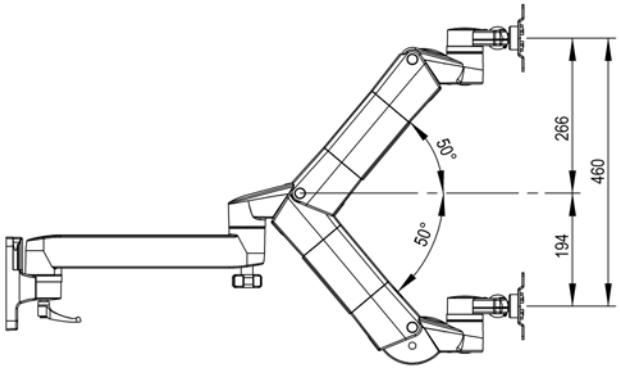

L 400 mm + 350 mm

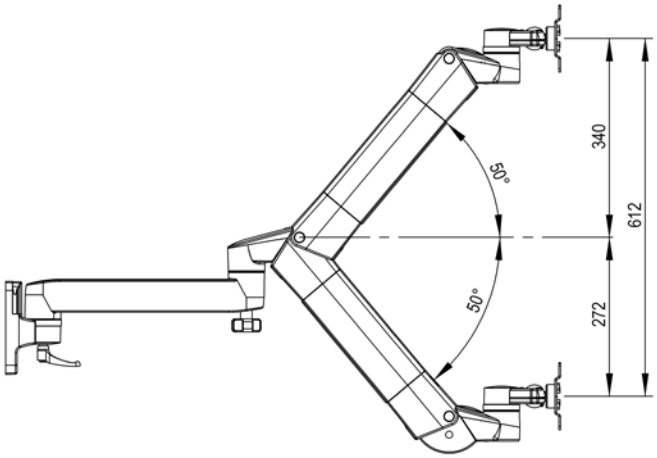

TECHNISCHE DATEN

Drehbereich – Schwenkarm, 1-fach, mit VESA Adaption [1] bzw. Table Mount-Adapter (Philips)

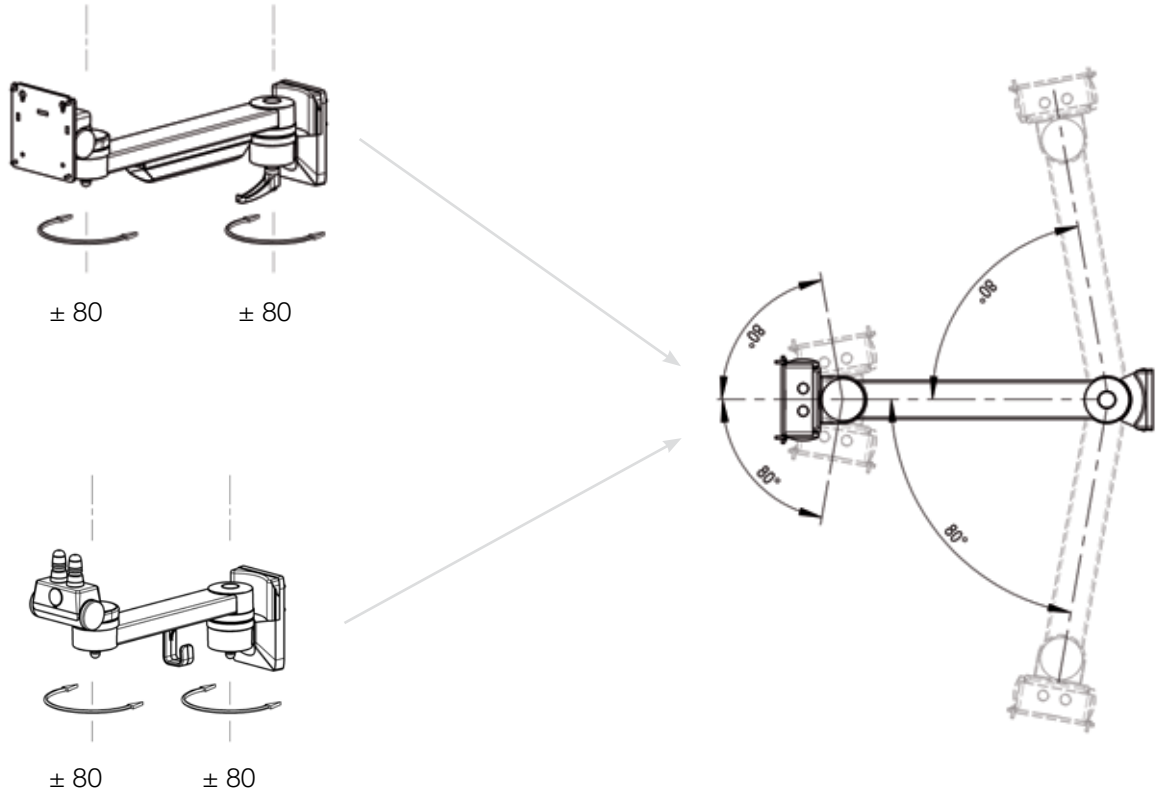

Drehbereich – Schwenkarm, 2-fach, mit VESA Adaption [1]

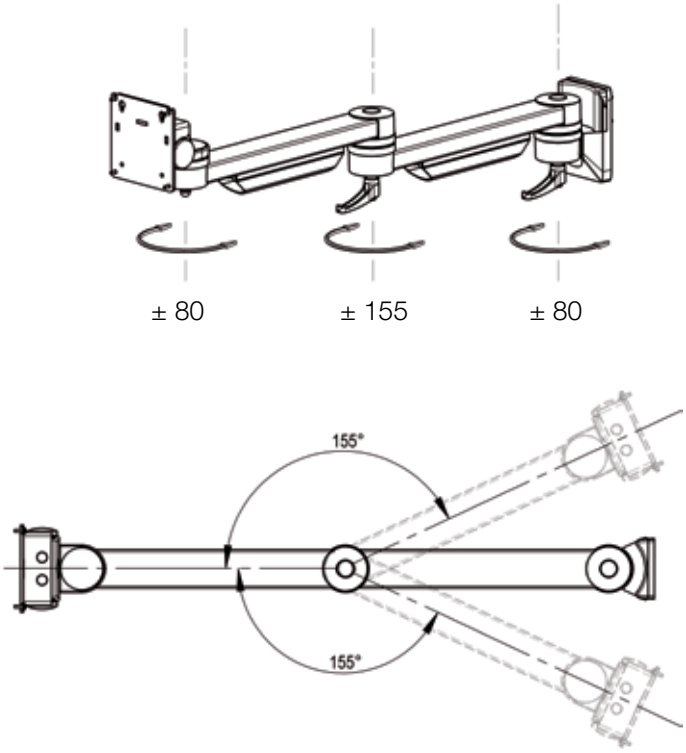

modul-port

[1] Die Drehbereichsangaben betreffen den Schwenkarm, 1-fach, mit sämtlichen VESA-Monitorhalterungen (universal, verstellbar) unabhängig von deren Tragfähigkeiten (8 kg, 14 kg und gegebenenfalls 18 kg).

Drehbereich – Schwenkarm, 1-fach, mit Universaladapter

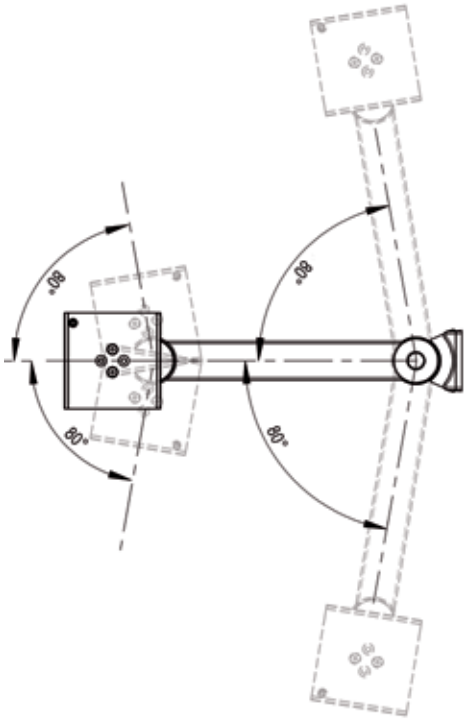

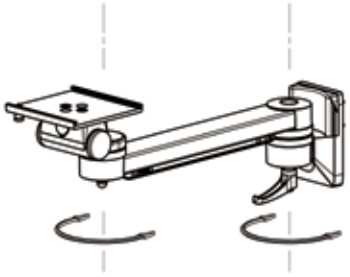

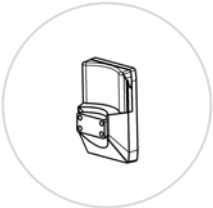

ITD Profil

Normschiene

Drehbereich – Schwenkarm, 2-fach, mit Universaladapter

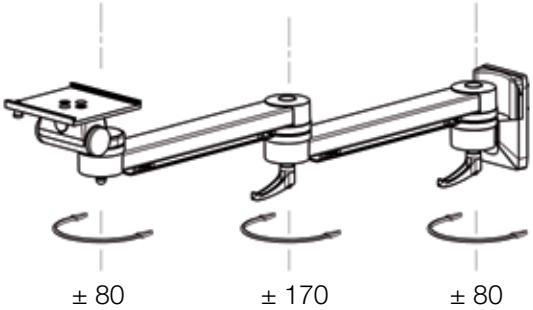

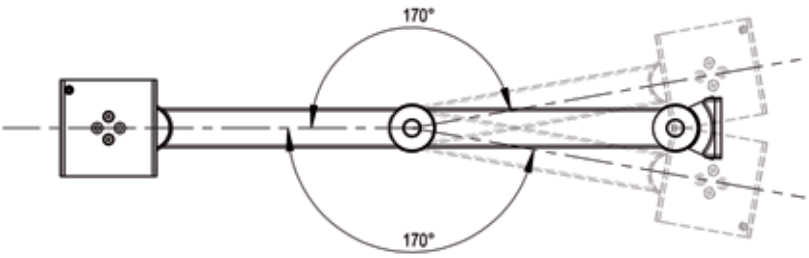

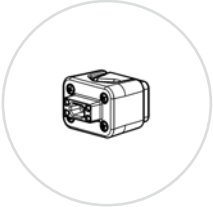

Rundrohr Ø 25-42 mm

GCX Profil

TECHNISCHE DATEN

Verstellbereiche – **flexion-port** mit VESA Adaption [1] bzw. Universaladapter

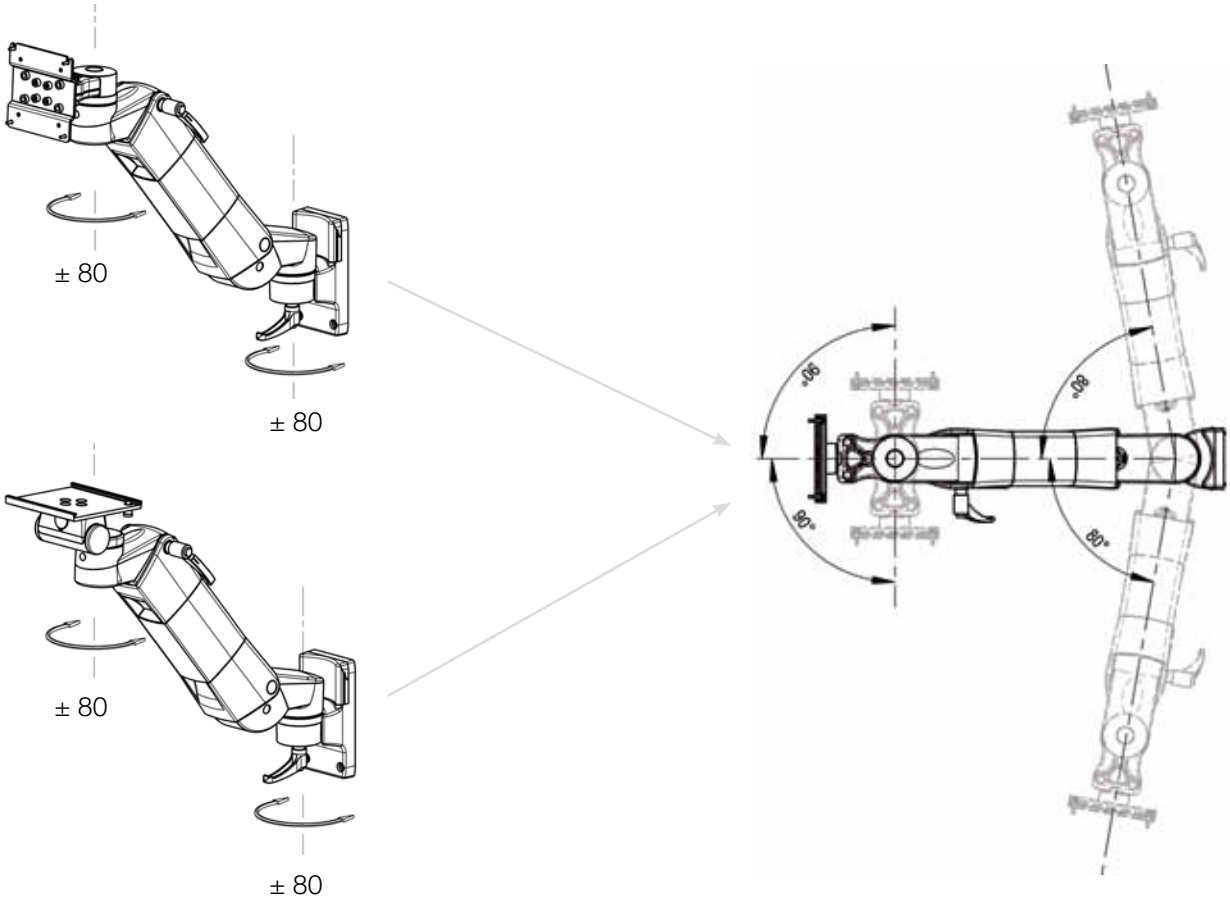

Verstellbereiche – **flexion-port** auf Schwenkarm mit VESA Adaption [1] bzw. Universaladapter

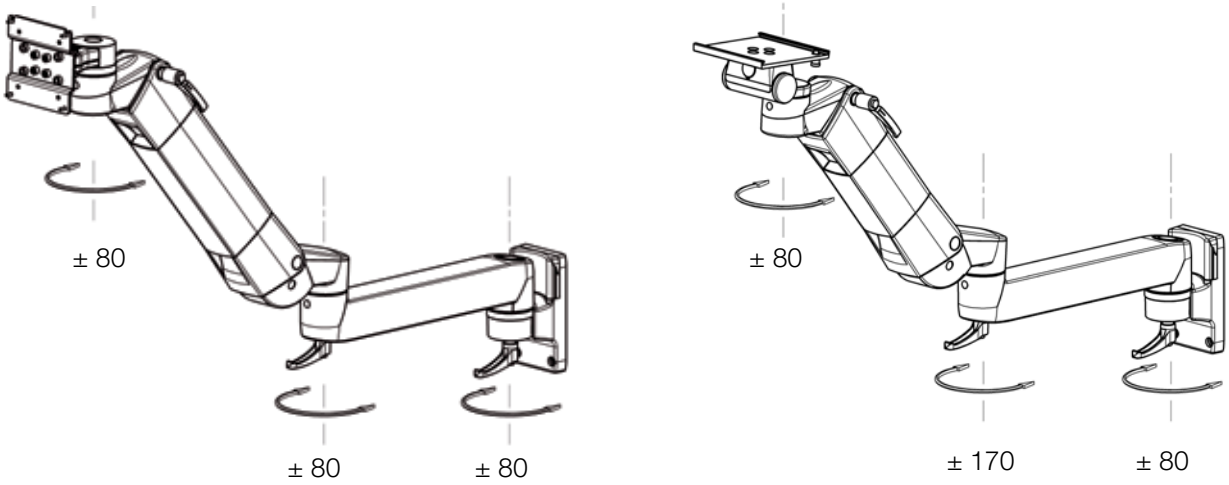

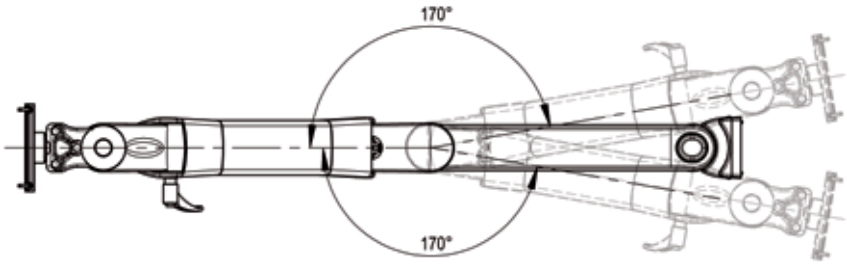

flexion-port

[1] Die Drehbereichsangaben betreffen den Schwenkarm, 1-fach, mit sämtlichen VESA-Monitorhalterungen (universal, verstellbar) unabhängig von deren Tragfähigkeiten (8 kg, 14 kg und gegebenenfalls 18 kg).

Verstellbereiche – **flexion-port** mit Table Mount-Adapter (für Philips)

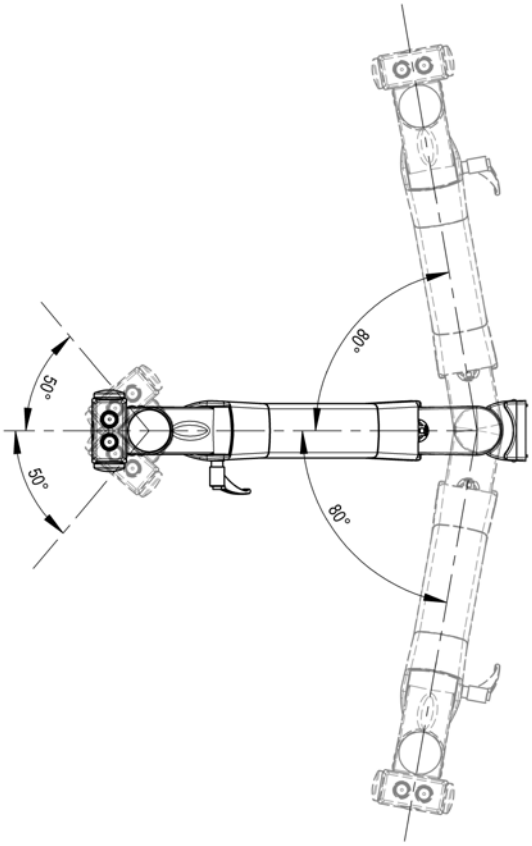

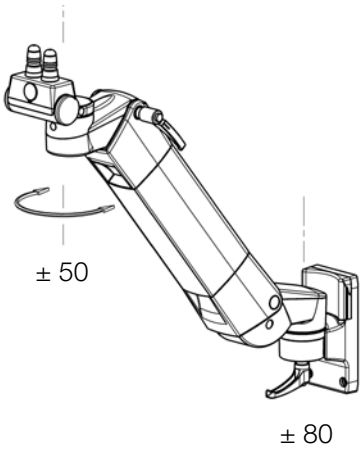

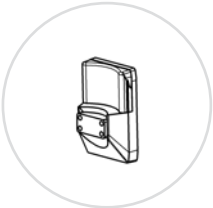

ITD Profil

Normschiene

Verstellbereiche – **flexion-port** auf Schwenkarm mit Table Mount-Adapter (für Philips)

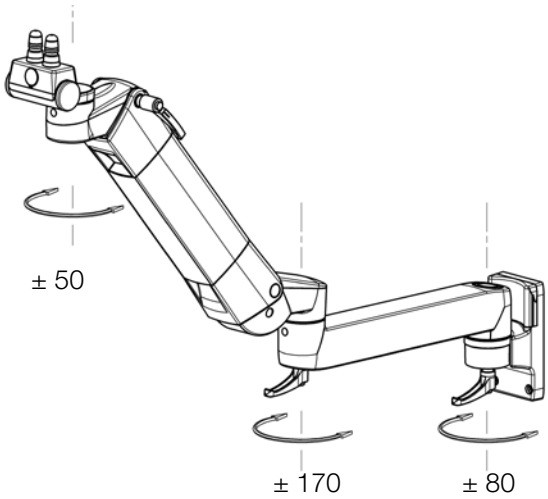

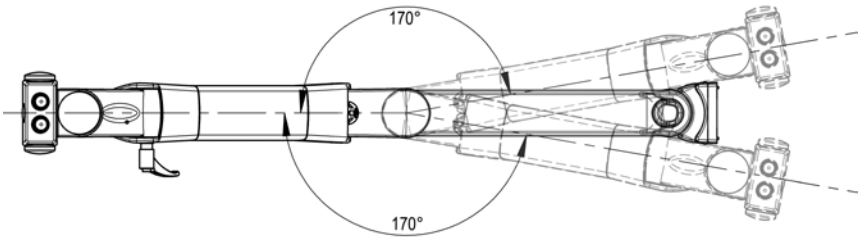

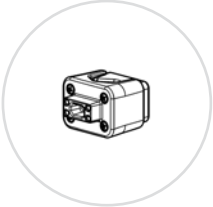

Rundrohr Ø 25-42 mm

GCX Profil

BESTELLNUMMERNVERZEICHNIS

Bestell-nummer	Seite
HA.1005.991	**64**
HA.1024.991	55
HA.1034.991	64
HA.1035.991	65
HA.1077.991	64
HA.1078.991	64
HA.2018.XXX	35
HA.2019.XXX	35
HA.2020.XXX	35
HA.2021.XXX	35
HA.2022.XXX	35
HA.2023.XXX	35
HA.2024.XXX	35
HA.2025.XXX	35
HA.2026.XXX	35
HA.2027.XXX	35
HA.2028.XXX	35
HA.2029.XXX	35
HA.2030.XXX	41
HA.2031.XXX	41
HA.2032.XXX	34
HA.2033.XXX	34
HA.2034.XXX	40
HA.2035.XXX	40
HA.2036.XXX	36
HA.2037.XXX	36
HA.2038.XXX	36
HA.2039.XXX	36
HA.2040.XXX	36
HA.2041.XXX	36
HA.2042.XXX	36
HA.2043.XXX	36
HA.2044.XXX	36
HA.2045.XXX	36
HA.2046.XXX	36
HA.2047.XXX	36
HA.2048.XXX	42
HA.2049.XXX	42
HA.2073.XXX	41
HA.2074.XXX	41
HA.2075.XXX	41
HA.2076.XXX	41
HA.2077.XXX	41
HA.2078.XXX	41
HA.2079.XXX	41
HA.2080.XXX	41
HA.2081.XXX	41
HA.2082.XXX	41
HA.2083.XXX	42
HA.2084.XXX	42
HA.2085.XXX	42
HA.2086.XXX	42
HA.2087.XXX	42
HA.2088.XXX	42
HA.2089.XXX	42
HA.2090.XXX	42
HA.2091.XXX	42
HA.2092.XXX	42
HA.2096.XXX	38
HA.2102.XXX	36
HA.2152.XXX	36
HA.2153.XXX	36
HA.2154.XXX	36
HA.2163.XXX	42
HA.2164.XXX	42
HA.2165.XXX	42
HA.2166.XXX	42
HA.2171.XXX	38
HA.2172.XXX	38
HA.2173.XXX	38
HA.2174.XXX	34
HA.2175.XXX	34
HA.2176.XXX	34
HA.2177.XXX	34
HA.2178.XXX	40
HA.2179.XXX	40
HA.2180.XXX	40
HA.2181.XXX	40
HA.2182.XXX	34
HA.2183.XXX	34
HA.2184.XXX	34
HA.2185.XXX	34
HA.2186.XXX	34
HA.2187.XXX	34
HA.2190.XXX	40
HA.2191.XXX	40
HA.2192.XXX	40
HA.2193.XXX	40
HA.2194.XXX	40
HA.2195.XXX	40
HA.2200.XXX	33
HA.2201.XXX	33
HA.2202.XXX	33
HA.2203.XXX	33
HA.2204.XXX	33
HA.2205.XXX	33
HA.2206.XXX	33
HA.2207.XXX	33
HA.2208.XXX	33
HA.2209.XXX	33
HA.2210.XXX	33
HA.2211.XXX	33
HA.2212.XXX	33
HA.2213.XXX	33
HA.2214.XXX	33
HA.2215.XXX	33
HA.2216.XXX	33
HA.2217.XXX	33
HA.2218.XXX	39
HA.2219.XXX	39
HA.2220.XXX	39
HA.2221.XXX	39
HA.2222.XXX	39
HA.2223.XXX	39
HA.2224.XXX	39
HA.2225.XXX	39
HA.2226.XXX	39
HA.2227.XXX	39
HA.2228.XXX	39
HA.2229.XXX	39
HA.2242.XXX	37
HA.2243.XXX	37
HA.2244.XXX	37
HA.2245.XXX	37
HA.2246.XXX	37
HA.2247.XXX	37
HA.2248.XXX	37
HA.2249.XXX	37
HA.2250.XXX	37
HA.2251.XXX	37
HA.2252.XXX	37
HA.2253.XXX	37
HA.2254.XXX	37
HA.2255.XXX	37
HA.2256.XXX	37
HA.2257.XXX	37
HA.2258.XXX	43
HA.2259.XXX	43
HA.2260.XXX	43
HA.2261.XXX	43
HA.2262.XXX	43
HA.2263.XXX	43
HA.2264.XXX	43
HA.2265.XXX	43
HA.2266.XXX	43
HA.2267.XXX	43
HA.2268.XXX	43
HA.2269.XXX	43
HA.2270.XXX	43
HA.2271.XXX	43
HA.2272.XXX	43
HA.2273.XXX	43
MZ.0004.XXX	**56**
MZ.6001.XXX	59
RS.0076.991	**61**
RS.0125.991	68
RS.4360.XXX	56
RS.4363.XXX	58
RS.4385.991	52
RS.4389.XXX	58
TS.0213.991	**65**
TS.0305.999	44
TS.0360.999	44
TS.0524.991	60
TS.0574.991	60
TS.0530.800	51
TS.0531.800	51
TS.0576.999	44
TS.0659.991	51
TS.0670.999	44
TS.0808.991	65
TS.6001.991	46
TS.6002.991	46
TS.6003.991	46
TS.6004.991	46
TS.6005.991	46
TS.6006.991	46
TS.6008.991	46
TS.6011.991	45
TS.6012.991	45
TS.6013.991	45
TS.6020.991	50
TS.6025.991	49
TS.6040.991	46
TS.6041.991	46
TS.6042.991	46
TS.6043.991	46
TS.6044.991	46
TS.6045.991	46
TS.6046.991	46
TS.6050.XXX	57
TS.6052.XXX	57
TS.6055.XXX	57
TS.6084.991	53
TS.6120.991	63
TS.6128.991	63
TS.6144.991	59
TS.6146.991	59
TS.6147.991	54
TS.6157.991	49
TS.6158.991	48
TS.6210.991	24
TS.6211.991	31
TS.6212.991	31
TS.6213.991	24
TS.6214.991	31
TS.6247.991	54
TS.6248.991	26
TS.6249.991	32
TS.6250.991	26
TS.6251.991	32
TS.6252.991	26
TS.6253.991	32
TS.6254.991	26
TS.6255.991	32
TS.6276.XXX	56
TS.6279.XXX	58

BESTELLNUMMERNVERZEICHNIS

TS.6281.991 51
TS.6282.991 62
TS.6283.991 25
TS.6284.991 25
TS.6285.991 25
TS.6287.991 62
TS.6288.991 25
TS.6289.991 62
TS.6300.991 20
TS.6301.991 55
TS.6310.991 20
TS.6313.991 22
TS.6314.991 27
TS.6315.991 28
TS.6316.991 22
TS.6317.991 27
TS.6320.991 22
TS.6321.991 27
TS.6325.991 23
TS.6327.991 20
TS.6331.991 21
TS.6332.991 21
TS.6334.991 28
TS.6335.991 28
TS.6337.991 48
TS.6338.991 24
TS.6339.991 31
TS.6340.991 31
TS.6341.991 31
TS.6342.991 52
TS.6343.991 53
TS.6344.991 30
TS.6346.991 23
TS.6347.991 23
TS.6348.991 23
TS.6349.991 29
TS.6350.991 29
TS.6351.991 29
TS.6352.991 29
TS.6353.991 29
TS.6354.991 29
TS.6359.991 20
TS.6360.991 48
TS.6363.991 20
TS.6364.991 20
TS.6365.991 20
TS.6366.991 20
TS.6367.991 20
TS.6368.991 20
TS.6369.991 22
TS.6370.991 22
TS.6371.991 22
TS.6372.991 22
TS.6373.991 22
TS.6374.991 22
TS.6375.991 27
TS.6376.991 27
TS.6377.991 27
TS.6378.991 27
TS.6379.991 27
TS.6380.991 27
TS.6381.991 28
TS.6382.991 28
TS.6383.991 28
TS.6428.991 21
TS.6440.991 47
TS.6441.991 47
TS.6442.991 47
TS.6443.991 47
TS.6444.991 47
TS.6445.991 47
TS.6446.991 47
TS.9028.991 71
TS.9040.991 70
TS.9041.991 70
TS.9046.991 69

ZV.9488.999 68
ZV.9557.999 66
ZV.9558.999 66
ZV.9599.800 61
ZV.9639.991 67
ZV.9640.991 67
ZV.9669.991 67
ZV.9731.999 64
ZV.9820.799 62
ZV.9941.999 68
ZV.9942.999 68
ZV.9943.999 68
ZV.9944.999 68
ZV.9967.800 61

STICHWORTVERZEICHNIS

A Seite

Ablageboden
- an Normschiene, horizontal ... 56
- an ITD Profil ... 56
- an Tragarm, starr ... 57
- an Schwenkarm, 1-fach / 2-fach ... 57

Ablagekorb ... 61

Adapter
- für Normschiene, vertikale ... 63
- mit VESA Adaption ... 20 / 21

Adapterplatten
- für GE Critikon Pro ... 44
- für GE Dash ... 44
- für GE Datex Ohmeda ... 44
- für Nihon Kohden BSM ... 44
- für Nihon Kohden I, L, TR / PVM ... 44
- für Schiller Argus LCM ... 44

Ausgleichsteile ... 45

B Seite

Befestigungsset
- für ITD Profil an Normschiene ... 45
- für Tragarme an ITD Gerätewagen ... 64

Betthalterung
- für Philips MP2 / X2 ... 51
- mit Universaladapterplatte ... 51

D Seite

Datendose, RJ45, 2-fach ... 66

Drehbarer Pfosten ... 64

Doppel-Monitorhalterung ... 23

Down-Post ... 64

E Seite

Elektrische Höhenverstellung ... 71

F Seite

flexion-port höhenvariable Tragarme
- für Philips MP5-70 ... 36 / 42
- für Philips MX400-550 ... 37 / 43
- für Philips MX600-800 ... 38
- mit VESA 75 / 100 Adaption ... 33
- mit Schwenkarm ... ab 39
- mit Schwenkarm und Tastaturhalterung ... 40
- mit Tastaturhalterung und VESA 75 / 100 ... 34
- mit Universaladapter ... 35 / 41
- Tastaturhalterung ... 55

G Seite

Griff fürDreh- / Schwenkeinheit mit VESA 75 / 100 (und Federkraftunterstützung) ... 65

H Seite

Halteklaue
- fix ... 62
- drehbar ... 62
- mit Monitorhalterung ... 62

Halterung
- für Monitore ... ab 20
- für MP2 /X2 ... 25
- für Laptops ... 55
- für Netzteile ... 60
- für Rechner ... 59

Höhenvariabler Tragarm **flexion-port**
- für Philips MP- / MX-Serien ... 36-38 / 42 / 43
- mit VESA 75 / 100 Adaption ... 33

Höhenverstellung
- elektrisch ... 71
- mechanisch ... 70

I Seite

ITD Profil ... 46 / 47

ITD Profil mit Höhenverstellung ... 70 / 71

K Seite

Kabelhülle ... 66

Korb ... 61

L Seite

Laptophalterung ... 55

M Seite

Mechanische Höhenverstellung ... 70

Monitorhalterung
- an Schwenkarm ... 27 / 28 / 29
- für Philips MP2 / X2 ... 25
- für Philips MP5-70 ... 26 / 36 / 42
- für Philips MX400-550 ... 26 / 37 / 43
- für Philips MX600-800 ... 26 / 38
- mit Universaladapter ... 24
- mit VESA 75 / 100 ... 20 / 21 / 23 / 27-29
- mit VESA 200 / 300 ... 21

MP2 / X2 ... 25

MP5-70 ... 26 / 36 / 42

MX400-550 ... 26 / 37 / 43

MX600-800 ... 26 / 38

STICHWORTVERZEICHNIS

N Seite

Netzteilhalterung 61

P Seite

Pfosten
- drehbar 64
- fix 64

Philips XDS Rechnerhalterung 69
Potentialausgleichs-Leitung 68
Potentialausgleichs-Stecker 68
Profil, flach 47
Pumpenträger 63

R Seite

Rechnerhalterung
- groß 59
- klein 59
- XDS 69

RJ45, Datendose, 2-fach 66

S Seite

Schubfachblock
- an Normschiene, horizontal 59
- an ITD Profil 58

Schutzhülle (Kabel) 66
Schwenkarm
- mit Monitorhalterung ..... ab 27
- mit Tastaturhalterung ..... 52 / 53
- mit VESA 75 / 100 Adaption ..... 27 / 28
- mit Universaladapter 31
- mit Table Mount-Adapter (Philips) 32

Steckdosenleisten 67

T Seite

Table Mount-Adapter (Philips)
- an Tischadapter 49
- an Tragarm, starr 26
- an Schwenkarm 32
- für Philips MP5-70 ..... 26 / 36 / 42
- für Philips MX400-550 ..... 26 / 37 / 43
- für Philips MX600-800 ..... 26 / 38

Tastaturhalterung
- an Schwenkarm ..... 52 / 53
- an Schwenkarm mit VESA Adaption 30
- an Tragarm, starr 52
- an höhenverstellbarem Tragarm ..... 34 / 40
- ausziehbar 54
- direkt an ITD Profil 54
- für **flexion-port** 55
- für MX600-800 55
- klappbar 53

Tischadapter
- für Philips 49
- mit Table Mount-Adapter 49
- mit Universaladapter 48
- mit VESA 75 / 100 48

Tischträger 50
Tragarm
- höhenverstellbar ..... ab 33
- höhenverstellbar mit Schwenkarm ..... ab 39
- höhenverstellbar mit Tastaturhalterung und VESA 75 / 100 ..... 34 / 40
- mit Universaldapter ..... 24 / 31
- starr, mit VESA 75 / 100 ..... 22 / 23
- mit Tastaturhalterung 52

Trägerprofil ..... 46 / 47
Trägersystem
- mit elektrischer Höhenverstellung 71
- mit mechanischer Höhenverstellung 70
- mit XDS Rechnerhalterung 69

U Seite

Universaladapter
- an Tragarm, starr 24
- an Schwenkarm 31
- an höhenvariablen Tragarm **flexion-port** ..... 35 / 41

V Seite

VESA Adaption
- an höhenvariablem Tragarm ..... 33 / 34
- an Tragarm, starr ..... 22 / 23
- an Schwenkarm ..... 27 / 28 / 29
- auf Tischadapter 48
- direkt an ITD Profil ..... 20 / 21
- VESA 200 / 300 21

VESA 200 / 300 21
VESA 75 / 100 Griff 65

W Seite

Wandprofil 47

X Seite

XDS Rechnerhalterung 69

ZUBEHÖR

Normschiene (10 mm x 25 mm)

Montage: Direkt am ITD Profil (siehe hierzu auch Seiten 46 / 47).
Material: Vollmaterial Edelstahl
Lieferumfang: 1 Normschiene mit Distanzstück

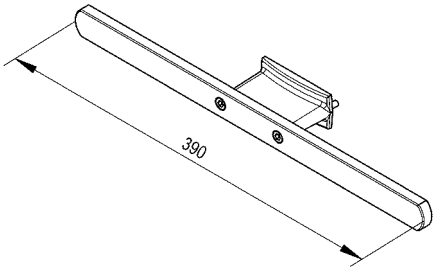

	Tragfähigkeit	Bestellnummer
Normschiene (10 mm x 25 mm)	10 kg	RS.0076.991

Ablagekorb

Montage:
1 An der vertikalen Normschiene (siehe Seite 61).
2 Direkt am ITD-Trägerprofil (siehe Seiten 46 / 47).

Material: Stahldraht
Maschenweite: Innenmaß 19 mm bzw. 25 mm
Oberfläche: RAL 9016 weiß wirbelgesintert
Lieferumfang: 1 Ablagekorb inklusive Montagematerial

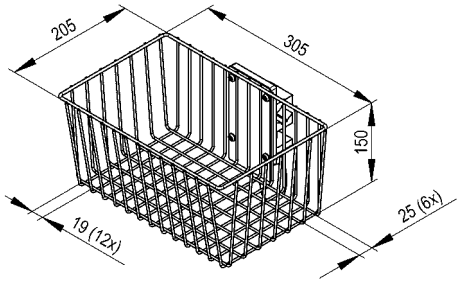

1

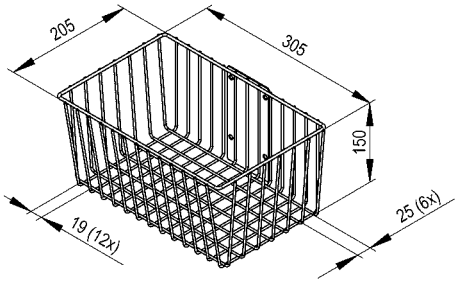

2

	Einbauhöhe H	Tragfähigkeit	Bestellnummer
1 Ablagekorb an Normschiene		3 kg (Flächenlast)	ZV.9599.800
2 Ablagekorb an ITD Profil	5 E (160 mm)		ZV.9967.800

ITD IST WELTWEIT FÜR SIE DA

Gerne auch persönlich ...
Sie sind herzlich eingeladen, unsere Geräteträger in unseren Ausstellungsräumen in Johanniskirchen bei Pfarrkirchen und Unterhaching bei München live zu erleben. Oder möchten Sie lieber „vor Ort“ beraten werden? Dann kommen unsere Medizinprodukteberater gerne zu Ihnen.

In beiden Fällen bitten wir Sie um eine kurze telefonische Terminabsprache.

... oder durch unsere nationalen und internationalen Repräsentanten ...
Unseren Kunden im In- und Ausland stehen unsere Händler und Auslandsvertretungen jederzeit mit Beratung und Service zur Verfügung. Die Adressen finden Sie auf unserer Website.

www.itd-cart.com

... oder konfigurieren Sie sich Ihren individuellen Geräteträger einfach selbst ...
Hierfür steht Ihnen auf unserer Internetseite sowohl für den in diesem Katalog befindliche mobilen Geräteträger als auch für die stationären Lösungen ein eigener Produktkonfigurator zur Verfügung. Zugang hierzu erhalten Sie direkt über die Startseite oder aus dem entsprechenden Produktbereich heraus.

Zudem erwarten Sie auf unserer Website immer die neuesten Informationen rund um die ITD GmbH und ihre Produkte. Dazu Downloadmöglichkeiten von Katalogen und Planungshilfen.

www.itd-cart.com

Alle wichtigen Kontaktdaten finden Sie umseitig.

AUSWÄHLEN, KONFIGURIEREN, BESTELLEN

Dieser Katalog bietet Ihnen zahlreiche Möglichkeiten, um ein höhenverstellbares Tragarmsystem individuell auf Ihre Anforderungen hin abzustimmen.

Damit Sie trotzdem aktuell und präzise Ihr Wunschprodukt finden, klappen sie einfach diese Seite aus und folgen Sie den Bestellhinweisen.

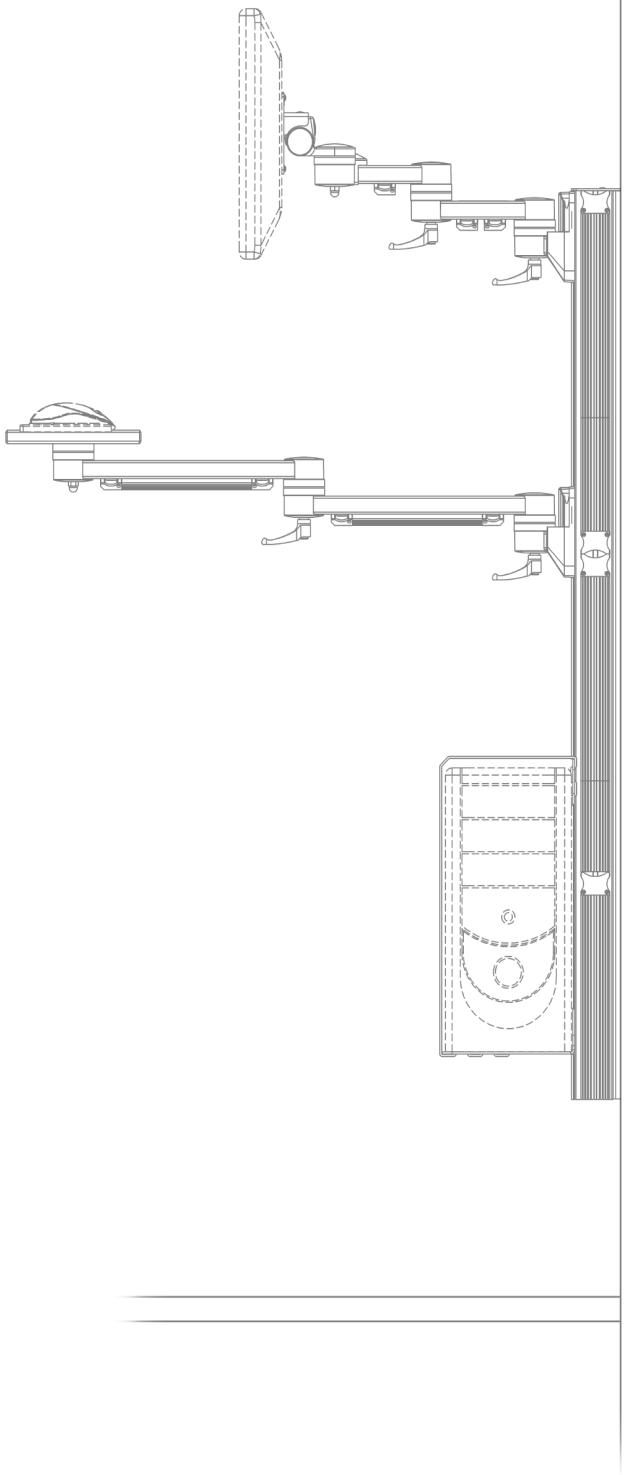

work 'n' roll

MOBILE GERÄTETRÄGER

Informationen zu unseren mobilen Geräteträgern finden Sie im entsprechenden Katalog **work 'n' roll**, den Sie im Internet unter www.itd-cart.com downloaden oder unter nebenstehender Adresse anfordern können.

ITD GmbH
Grünwalder Weg 13a
82008 Unterhaching
GERMANY
Tel.: +49 89 61 44 25-0
Fax: +49 89 61 44 25-20
sales@itd-cart.com
www.itd-cart.com

DS.0029.799-D-2,0' Hofmann Druck 08/11. Printed in Germany. Änderungen vorbehalten.